4WD
3DIFF

CRONO RS01

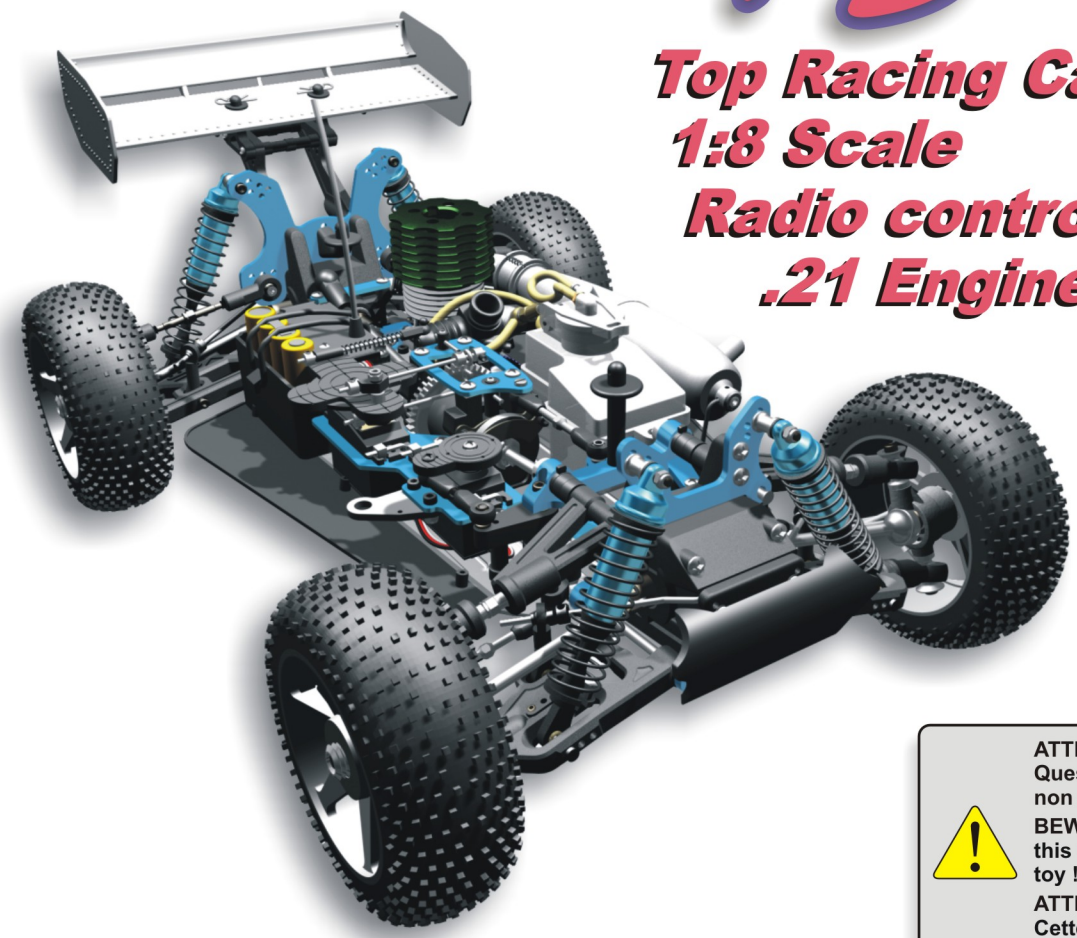

Top Racing Car
1:8 Scale
Radio controlled
.21 Engine powered

ATTENZIONE
Questo modello radiocomandato non è un giocattolo !
BEWARE
this radio controlled car is not a toy !
ATTENTION
Cette voiture radiocommandée n'est pas un jouet !

Manuale di montaggio e codici di ricambio
Assembly manual and spare part codes
Instructions de montage et pieces detachees

http://www.radiosistemi.it

SM racing
European Champion
1:8 OFF-ROAD 1998-93-92

RADIOSISTEMI

MADE IN ITALY BY RADIOSISTEMI - SVM

4WD
3DIFF

CRONO RS01

PRIMA DI INIZIARE - BEFORE STARTING TO USE THE CAR - AVANT D'UTILISER VOTRE MODÈLE

ATTENZIONE
Questo modello radiocomandato non è un giocattolo !

- Se siete alle prime esperienze, è consigliabile farsi seguire da modellisti esperti o negozianti.
- Leggete attentamente le istruzioni e le avvertenze sull'uso degli automodelli.
- Ricordatevi che siete resposabili del corretto montaggio ed utilizzo del modello.
- Assemblare i particolari con attrezzi adeguati.
- Utilizzate solo le parti di ricambio originali Radiosistemi-SVM.

BEWARE
This radio controlled car is not a toy !

- If you are a novice seek help from an expert or the shop where you purchased this product.
- Pay attention to the instructions in the manual and to the notes that explain how to use radio controlled cars.
- Remember that you are responsible for the correct assembling and use of the car.
- Use only genuine Radiosistemi-SVM spare parts

ATTENTION
Cette voiture radiocommandée n'est pas un jouet !

- Pour une première utilisation, faites vous aider par un modéliste expérimenté ou par votre détaillant.
- Lire attentivement le manuel d'instructions et les différentes notices qui accompagnent votre modèle.
- Rappelez-vous que vous êtes responsable du montage et de l'utilisation de votre modèle.
- Utilisez uniquement des pièces détachées d'origine Radiosistemi-SVM.

AVVERTENZE SULL'USO DEGLI AUTOMODELLI RADIOCOMANDATI
WARNINGS ON THE USE OF RADIO CONTROLLED CARS
ATTENTION A L'UTILISATION DES VOITURES RADIOCOMMANDEES

SICUREZZA PERSONALE

Questo automodello utilizza una miscela infiammabile,altamente volatile nonchè tossica per l'organismo umano. Sono presenti durante l'utilizzo parti in movimento e ad elevata temperatura quindi si consiglia di prestare la massima attenzione alle seguenti cose:

- utilizzare la miscela in luoghi aperti;
- non utilizzare altri tipi di carburante;
- non utilizzare la miscela vicino a fonti di calore o fiamme libere;
- non ingerire o inalare la miscela e in caso di contatto con gli occhi sciacquare abbondantemente con acqua e consultare un medico;
- non toccare il motore o la marmitta durante o subito dopo il funzionamento.

PERSONAL SAFETY

This model uses fuel that burns easily and is toxic for the human body
During usage there are parts of the car that move quickly and/or get very hot.
We suggest you pay attention to the following things :

- only use the fuel in the open air;
- always use the correct kind of fuel;
- do not use or store the fuel close to hot things;
- do not drink the fuel or inhale the fumes and in case of contact with eyes bathe them with lots of hot water and seek medical assistance immediately;
- do not touch the engine or the exhaust during or immediately after use.

SICURITE PERSONELLE

Ce modèle utilise un carburant facilement inflammable et très toxique pour le corps humain. Pendant le fonctionnement du modèle, certaines parties sont en mouvement rapide et d'autres ont une température très élevée, nous vous suggérons de respecter les consignes suivantes :

- utiliser le carburant dans des espaces ouverts.
- ne pas utiliser d'autres sortes de carburant;
- ne pas utiliser le carburant à proximité de sources de chaleur ou de flammes;
- ne pas avaler ou inhaler du carburant. En cas de contact avec les yeux, laver avec beaucoup d'eau et contacter un médecin;
- ne pas toucher le moteur ou le silencieux pendant ou aussitôt après l'utilisation

SICUREZZA ALTRUI

Al fine di evitare incidenti a persone, animali e/o danni a proprietà, evitate di utilizzare l'automodello nelle seguenti situazioni:

- luoghi frequentati da persone e/o animali;
- strade, linee ferroviarie, aeroporti e in vicinanza di linee elettriche;
- quartieri residenziali, scuole, ospedali e in generale luoghi chiusi;
- in presenza di fiamme libere o in vicinanza di specchi d'acqua;
- in presenza di altre apparecchiature elettroniche aventi la stessa frequenza del vostro radiocomando;
- in condizioni di batterie scariche o danneggiate;
- in caso di comportamenti anomali del modello.

OTHER PEOPLE'S SECURITY

In order to minimise risk to people, animals or property do not use the car in the following place or situations :

- places in which there are people or animals;
- streets, railways, airports and close to electricity sub stations;
- residential property, schools, hospitals and confined spaces;
- adjacent to open fires or close to water;
- when there are other radios in use with the same frequency as yours;
- when the batteries of the car are not charged enough or damaged;
- when the car is not functioning correctly.

SICURITE GENERALE

Ne pas courir le risque de créer des dommages aux gens, animaux ou aux éléments extérieurs. Ne pas utiliser le modèle dans les situations et endroits suivants :

- les endroits dans lesquels il y a des gens ou des animaux;
- les rues, les voies ferrées et aux abords des aéroports et des centrales électriques;
- les quartiers résidentiels, les écoles, les hôpitaux et tous les espaces clos;
- quand il y a des flammes ou un arrosage;
- quand il y a d'autres radios sur la même fréquence;
- quand les batteries de la voiture ne sont pas assez chargées ou endommagées;
- dans le cas où la voiture ne fonctionne pas correctement;

FUEL

FUEL

NON INCLUSO NEL KIT - NOT INCLUDED - NON INCLUE DANS LE KIT

ATTENZIONE
Leggere le avvertenze indicate nelle confezioni delle parti non incluse in questo KIT

WARNING
Pay attention to the instructions for the parts not included in this KIT

AVERTISSEMENT
Porter votre attention sur les instructions des éléments non inclus dans ce KIT

- Questo automodello richiede un micromotore di classe .21 (3,5cc) con albero motore di tipo **SG**, e corredato dei seguenti particolari:
- candela;
- collettoremotore/silenziatore;
- giunto in gomma siliconica;
- silenziatore;
- filtro miscela;

- This model requires a micro engine .21(3.5cc) with an SG crankshaft together with the following parts :
- glo supply;
- manifold and tuned pipe;
- silicone connector;
- tuned pipe;
- fuel filter;

- Ce modèle nécessite un moteur de 21 (3.5cc) avec un vilebrequin lisse type SG, ainsi que les accessoires suivants:
- bougie;
- pipe et silencieux;
- raccord silicone;
- filtre carburant;

- Radiocomando a 2 canali con 2 servocomandi.
- Batterie di tipo AA per il trasmettitore.
- Batterie al Ni-Cd da 6V 600mAh oppure da 1000mAh per la ricevente.

- Two channel radio with two servos and receiver.
- Batteries for the transmitter.
- Batteries Ni-Cd 6v 600 mAh or greater for the receiver.

- Ensemble radiocommande 2 voies avec 2 servos et un récepteur.
- Batteries type "AA" pour l'émetteur.
- Batteries Ni-Cd 6v 600 mAh ou 1000 mAh pour le récepteur.

- Starter box per l'avviamento rapido.
- Batteria 12V per starter box.
- Presa per candela.
- Chiave per candela.
- Bottiglietta per il riempimento del serbatoio.

- Starter box.
- 12v battery for the starter box.
- Glow plug.
- Plug spanner.
- Fuel bottle for refilling the fuel tank.

- Caisse de démarrage.
- Batterie 12v pour la caisse de démarrage.
- alimentation de bougie.
- Clé à bougie .
- Bidon de carburant pour remplir le réservoir.

ALTRI PRODOTTI NECESSARI - OTHER PARTS REQUIRED - AUTRES ACCESSOIRES NECESSAIRES

- Colori spray per la verniciatura della carrozzeria.
- Fascette rapide.

- Spray paint to paint the body.
- Black Strap.

- Peinture pour la carrosserie.
- Bande.

ATTREZZI PER L'ASSEMBLAGGIO - TOOLS REQUIRED TO ASSEMBLE THE CAR - OUTILS NECESSAIRES AU MONTAGE DE LA VOITURE

- Serie di chiavi a brugola esagonali (1,5mm - 2mm - 2,5 mm - 3mm).
- Cacciavite a croce.
- Pinze.
- Forbici a punta curva.
- Cutter.
- Lima o tampone con carta vetrata fine.
- Pennello di media misura per la verniciatura della carrozzeria.
- Colla cianoacrilica a presa rapida.
- Colla per gomma.
- Frenafiletti.

- Allen keys 8 hexagon 1.5mm-2mm-2.5mm-3mm
- Cross head screwdriver.
- Pliers.
- Lexan scissors.
- Hobby knife.
- Fine glass paper.
- Medium size panel for painting the body on.
- Super glue.
- Threadlock.

- Clés Allen 1,5mm-2mm-2,5mm-3mm.
- Tournevis cruciforme.
- Pince.
- Ciseaux courbés.
- Cutter.
- Cale à poncer et papier de verre fin.
- Panneau de taille moyenne pour peindre la carrosserie.
- Colle instantanée.
- Colle caoutchouc.
- Frein filet.

Tenere aperta l'ultima pagina.
Keep the last page open.
Laisser ouverte la dérnière page.

01 Differenziale anteriore e posteriore - Front and rear differential - Differentiel avant et arriere

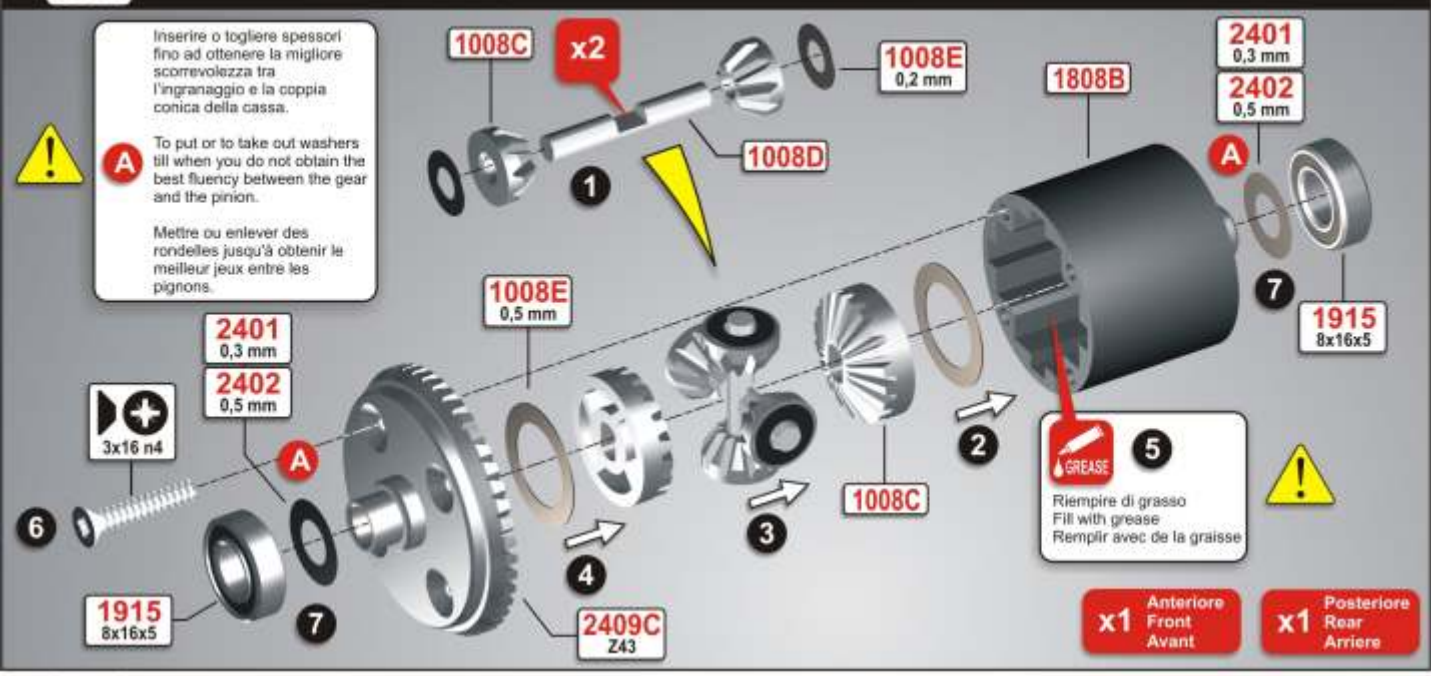

02 Ammortizzatori - Shock absorbers - Amortisseurs

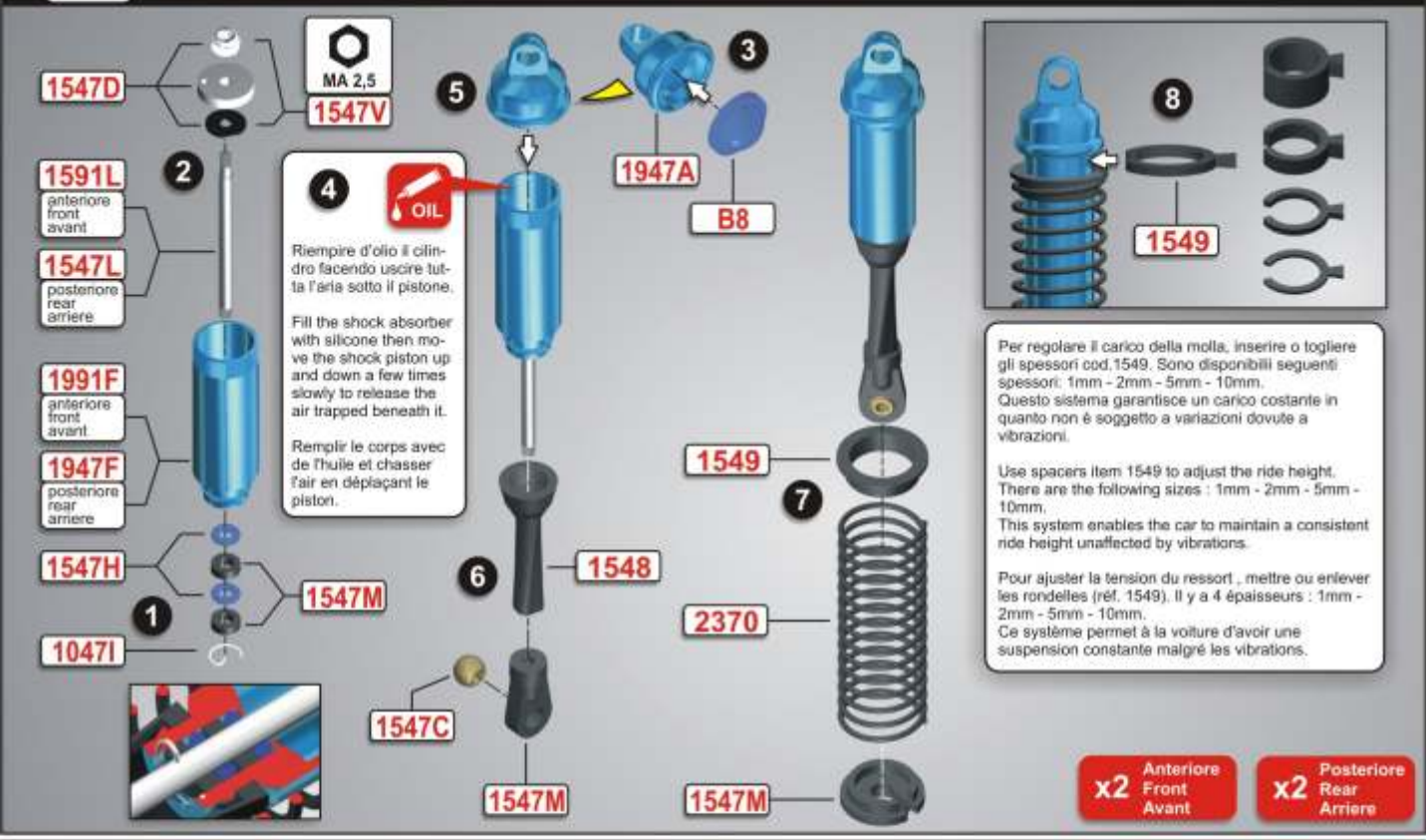

03 DTS - DTS - DTS

04 Cassa posteriore - Rear gearbox - Boitiere arriere

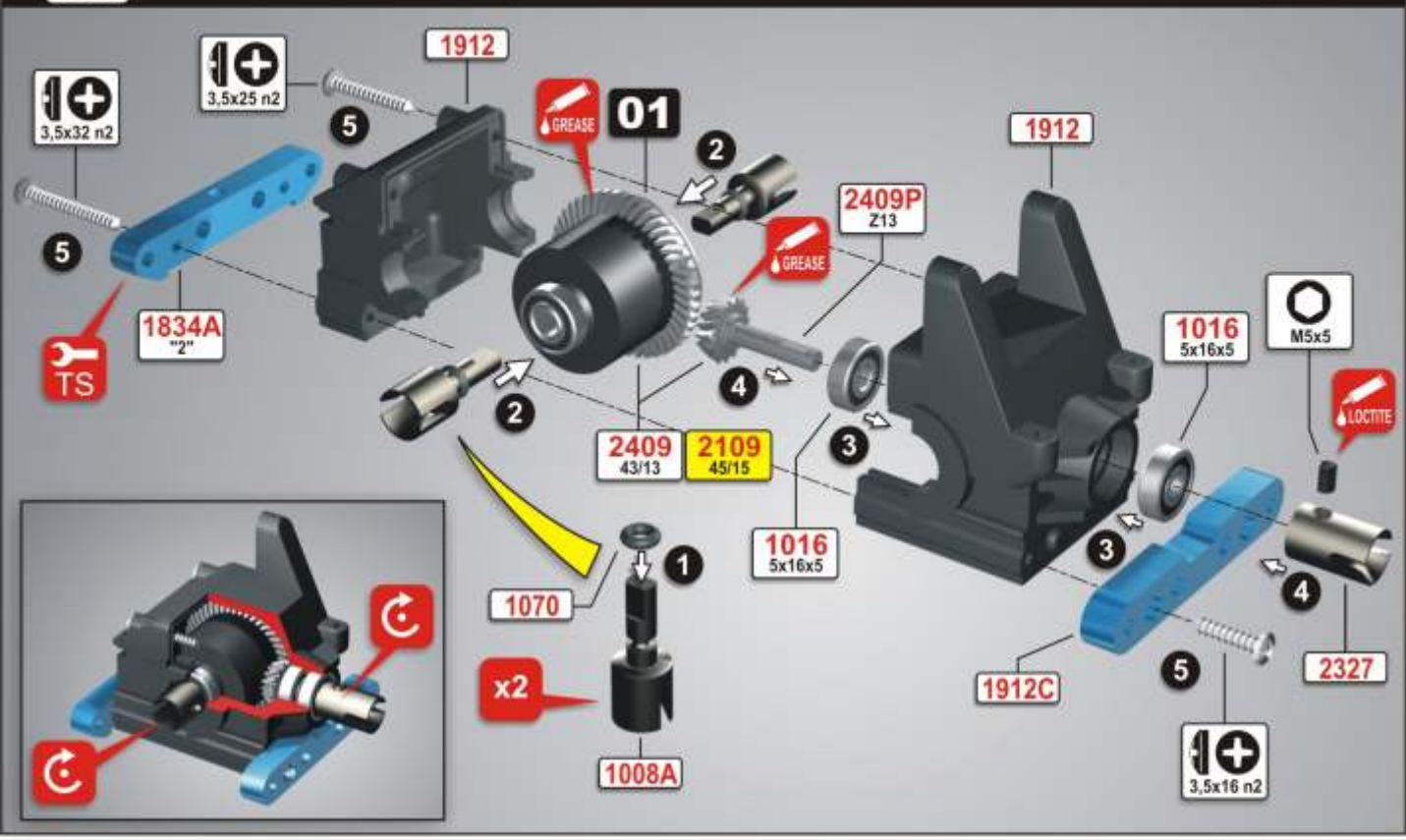

05 Supporto alettone e barra antirollio - Wing mount and rear antiroll bar - Support aileron et barre arriere

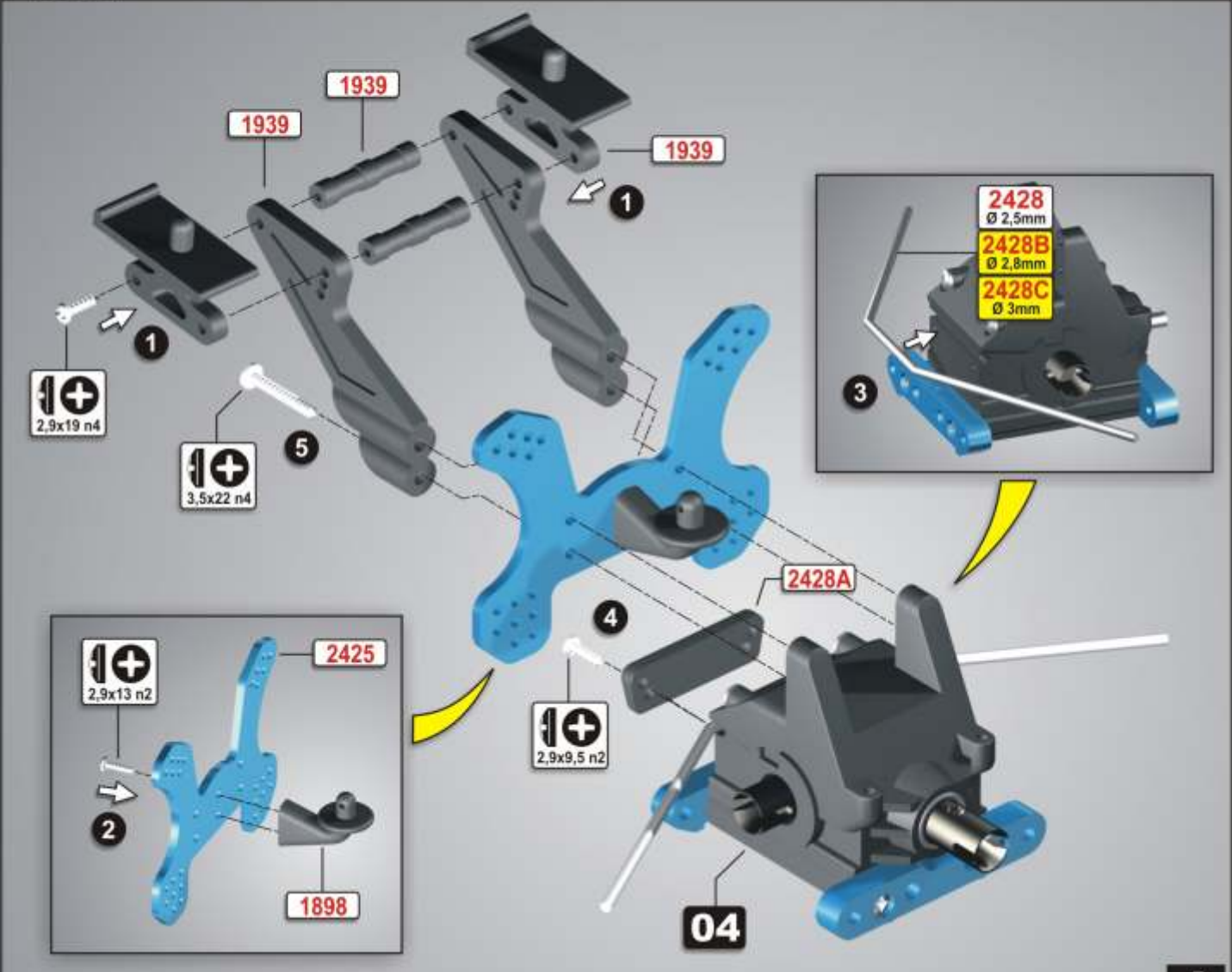

06 Bracci sospensioni - Suspension arms - Bras du suspension

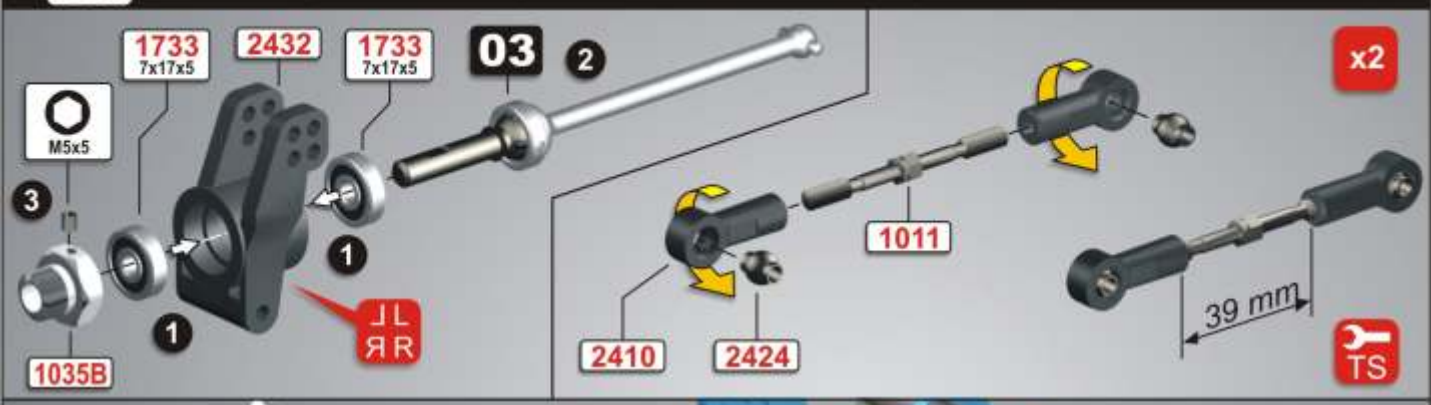

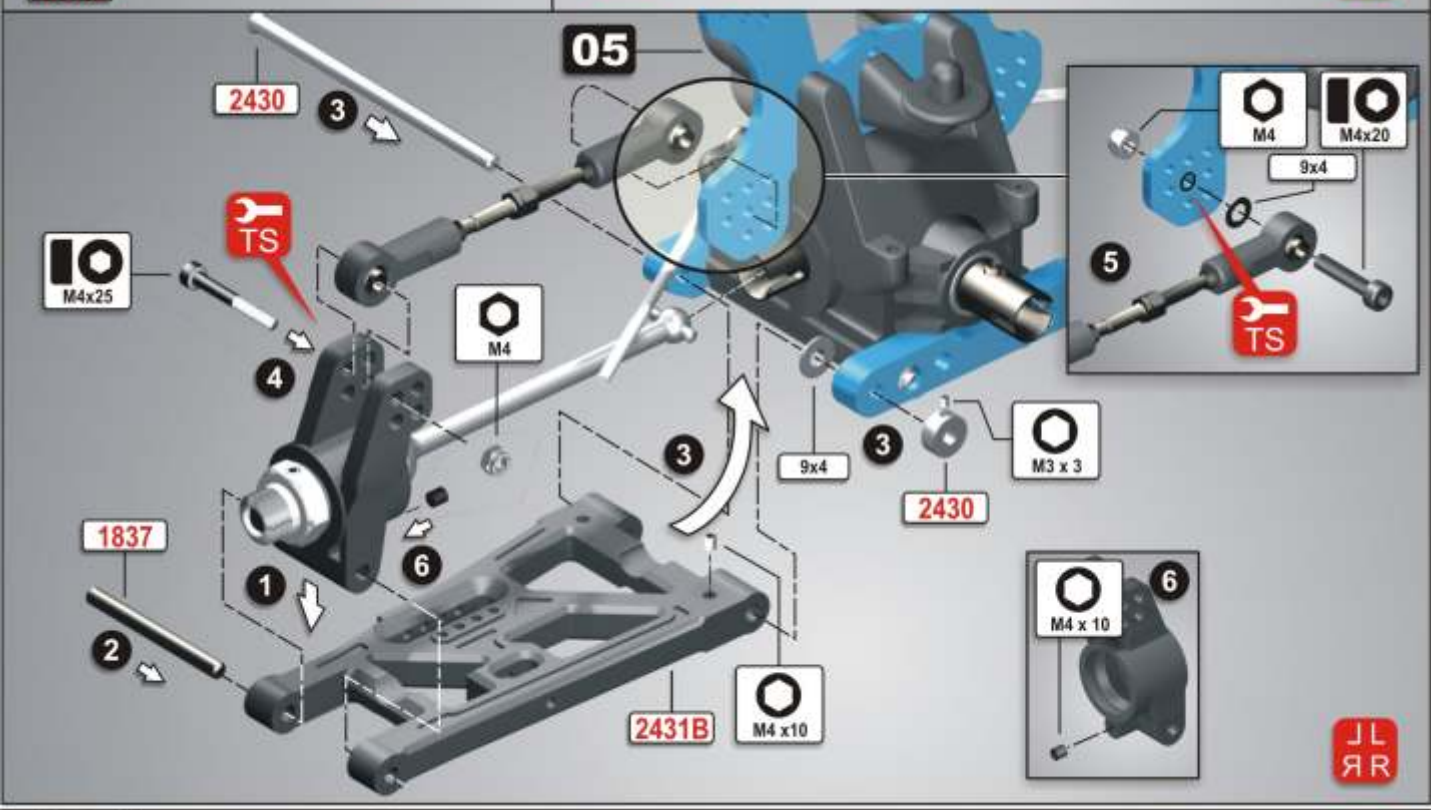

07 Ammortizzatori posteriori - Rear shock absorbers - Amortisseurs arrieres

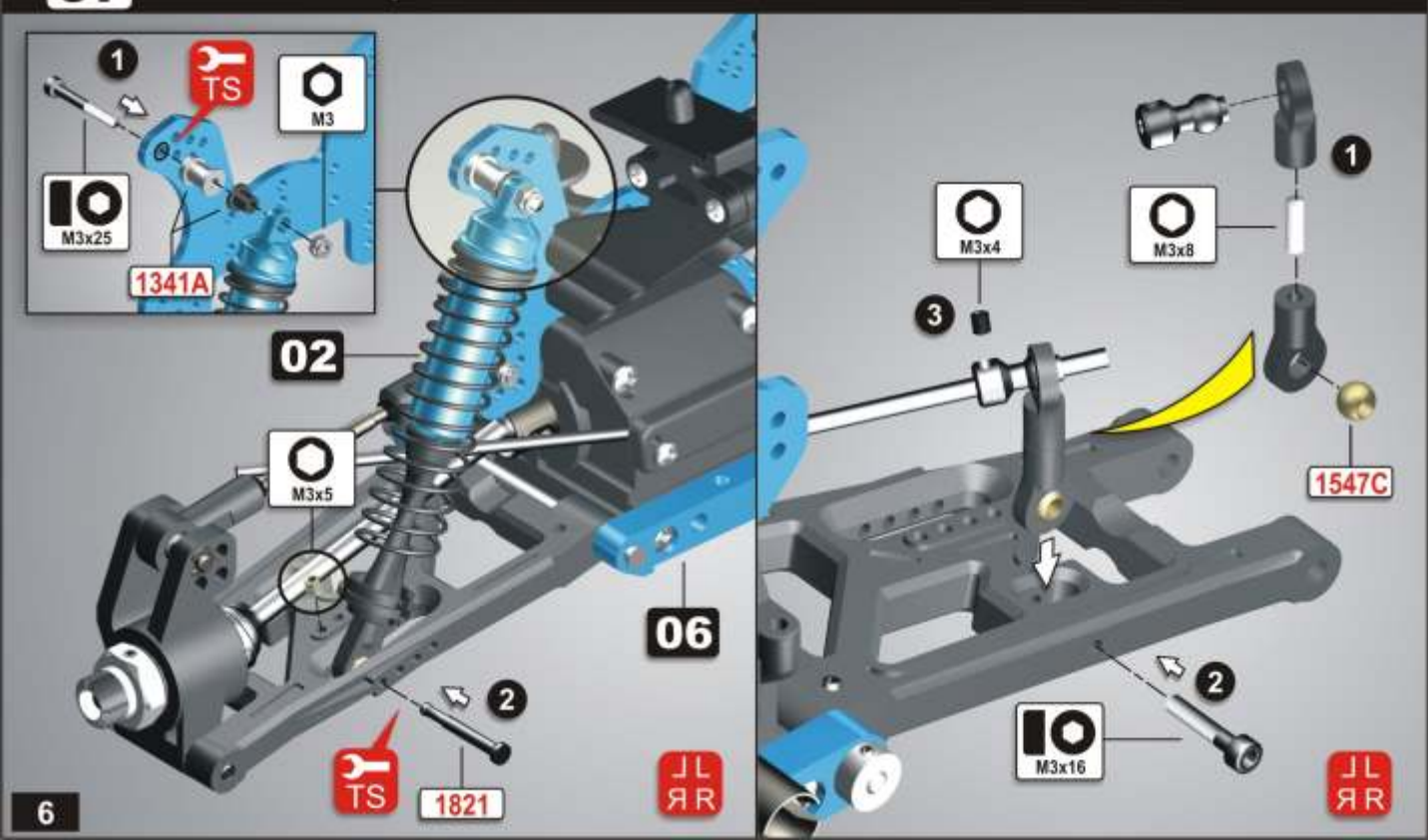

08 Cassa anteriore - Front gearbox - Boitier avant

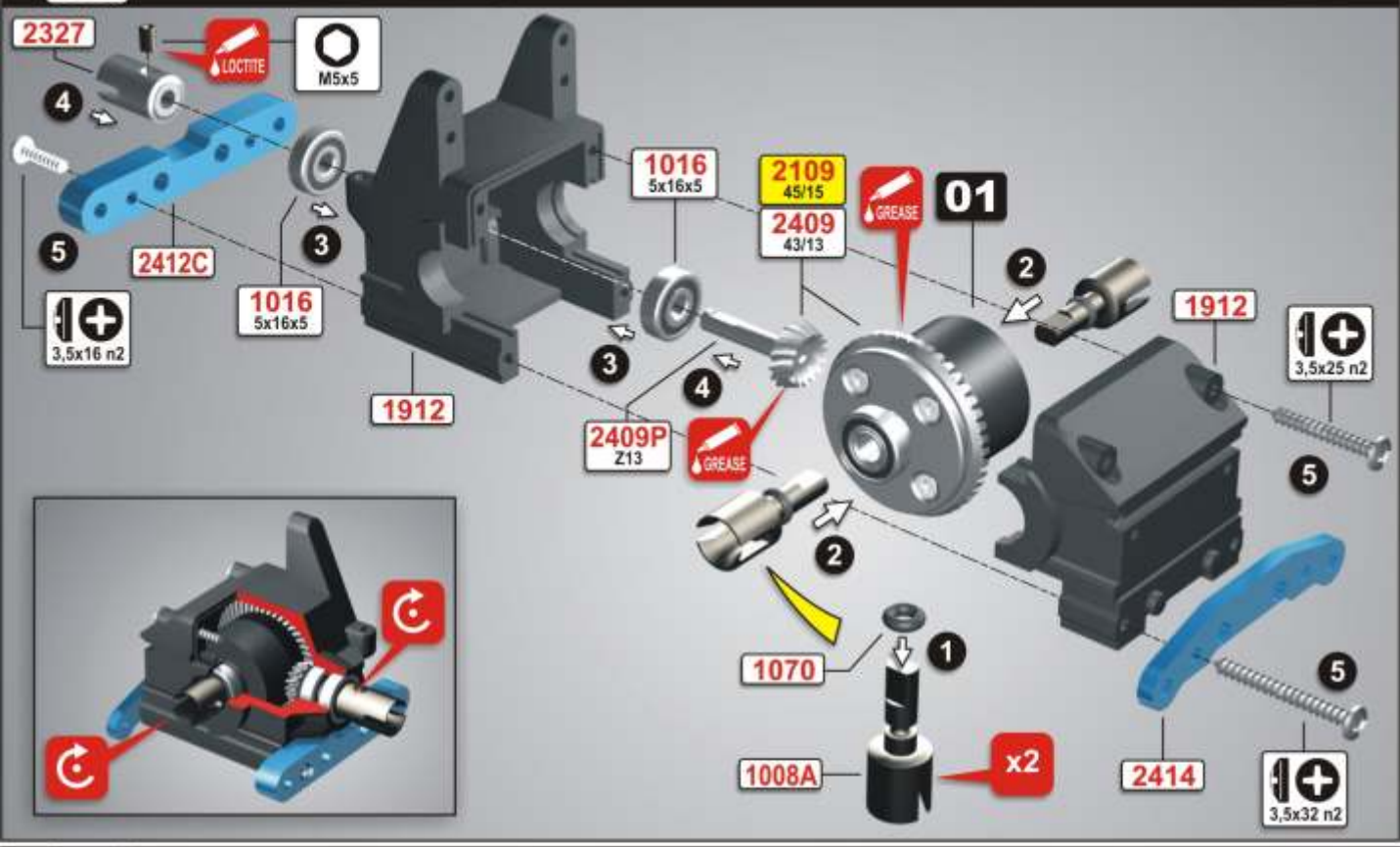

09 Sospensioni anteriori - Front suspension - Sospensions avants

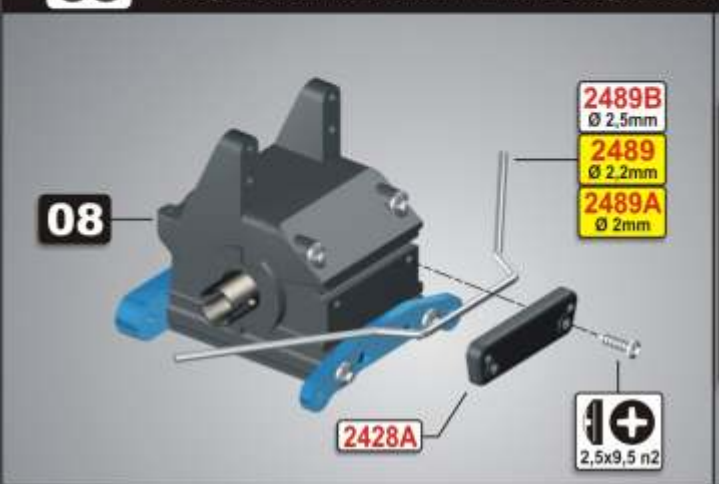

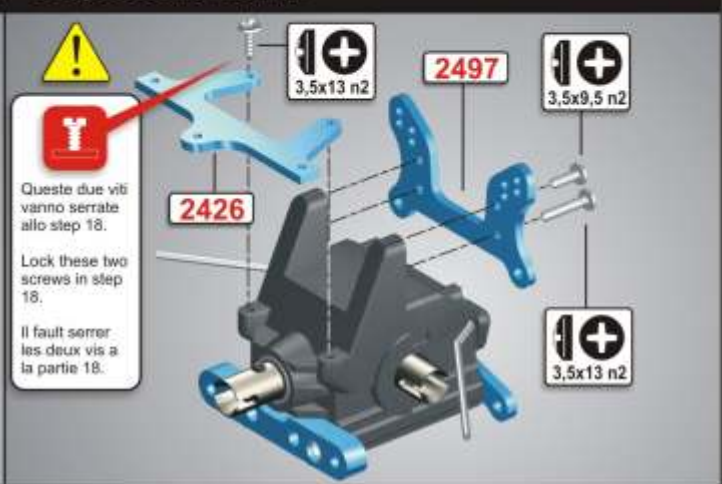

10 Trasmissione anteriore - Front drive assembly - Transmission avant

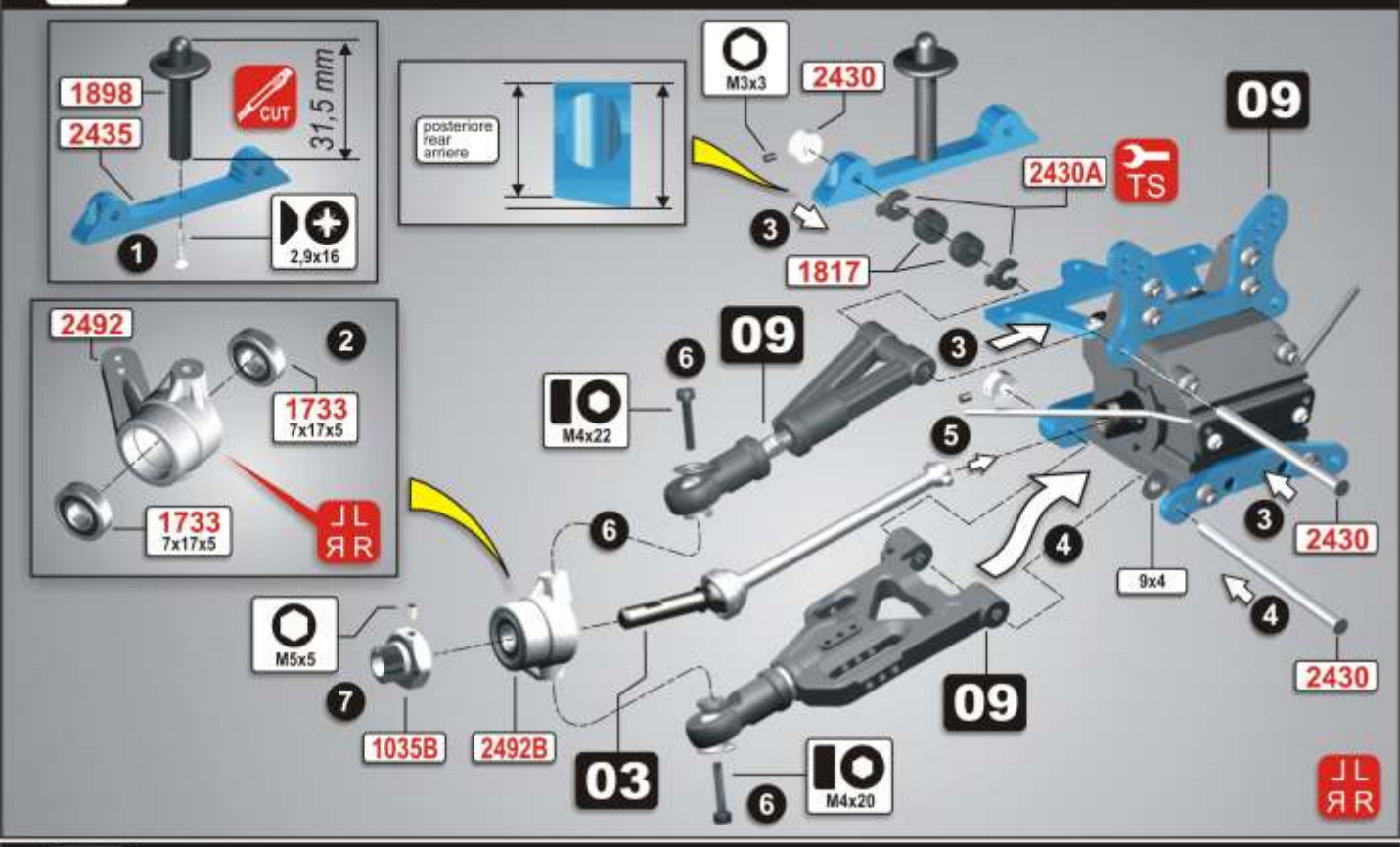

11 Ammortizzatori anteriori - Front shock absorbers - Amortisseurs avants

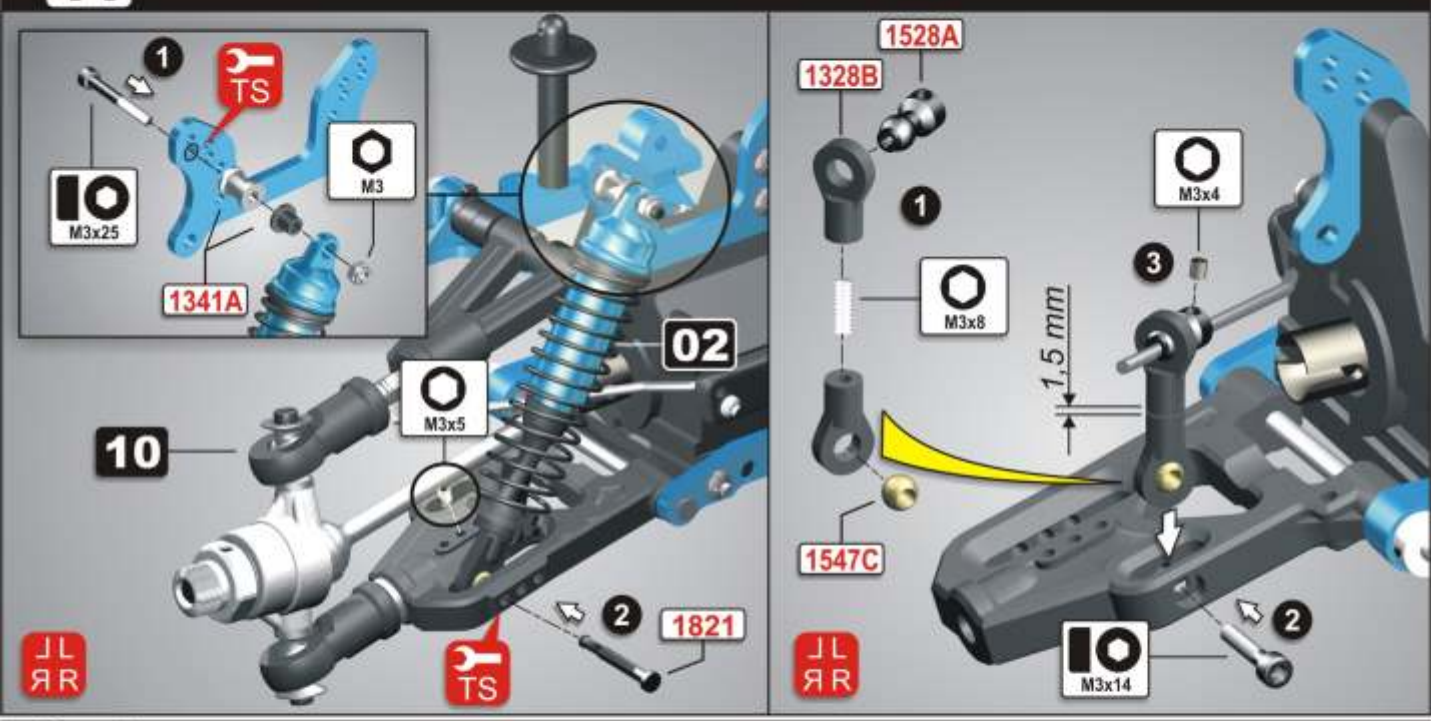

12 Barre antirollio - Anti roll bar - Barre de torsion

13 Differenziale centrale - Central differential - Differentiel central

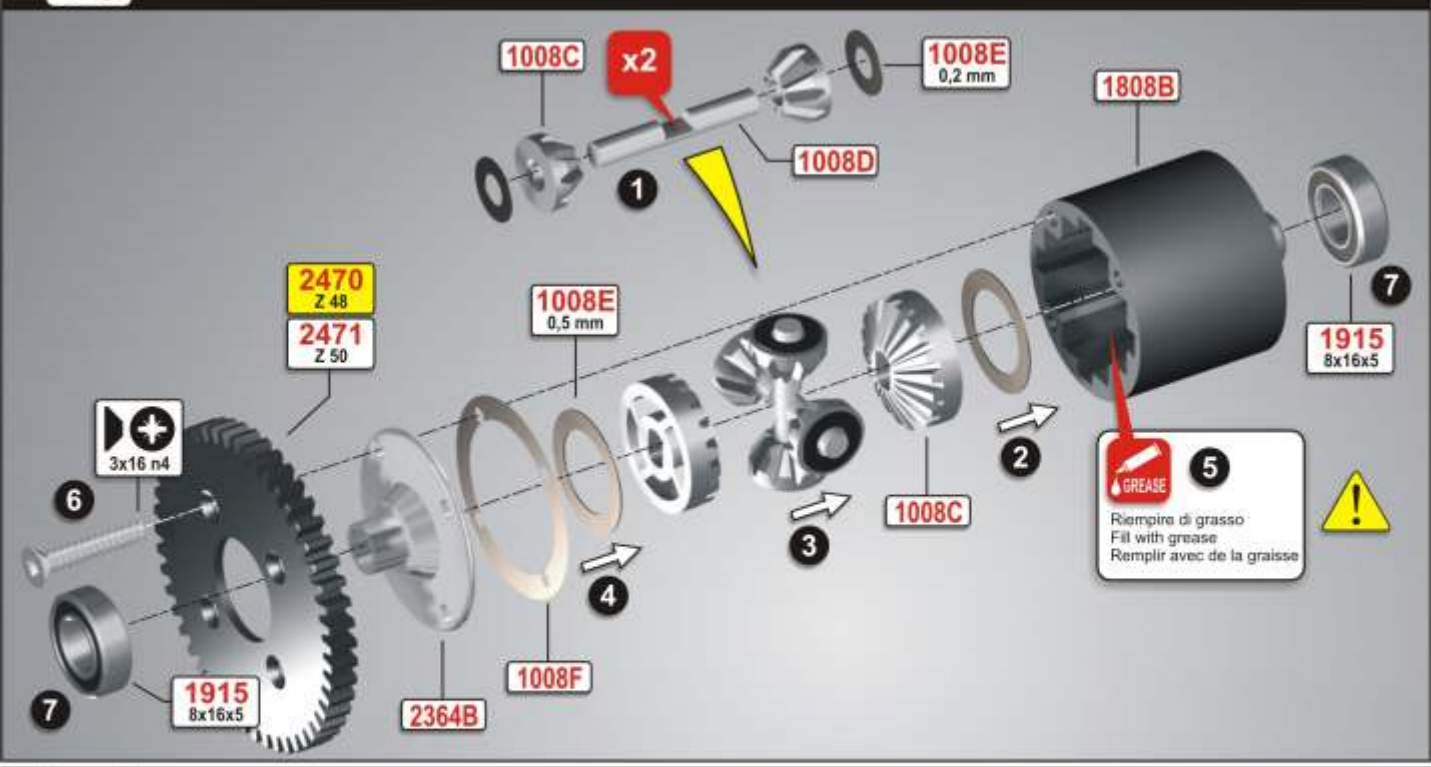

14 Gruppo centrale / freni - Central group / brakes - Boitier central / frein

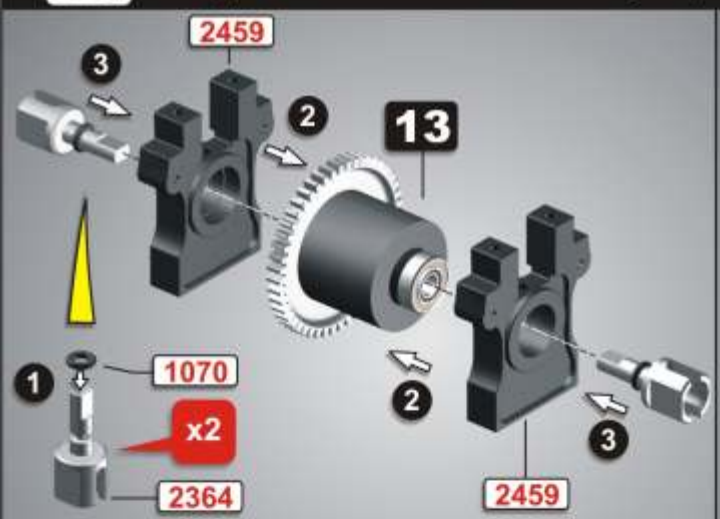

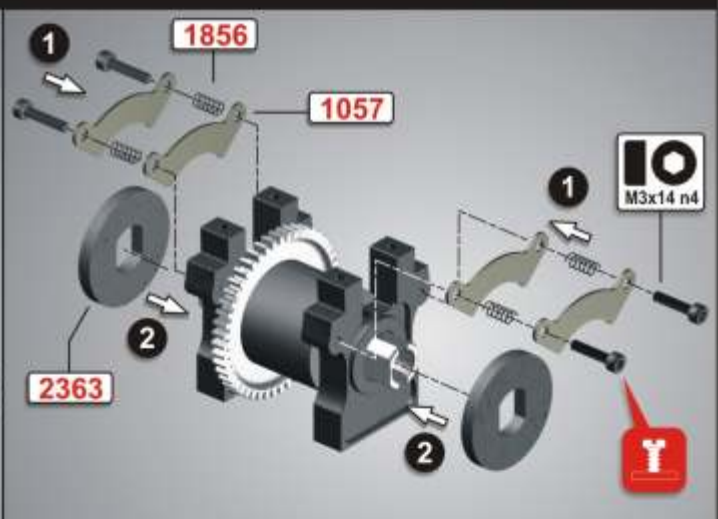

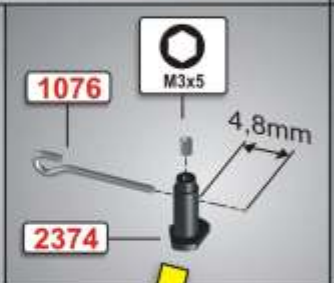

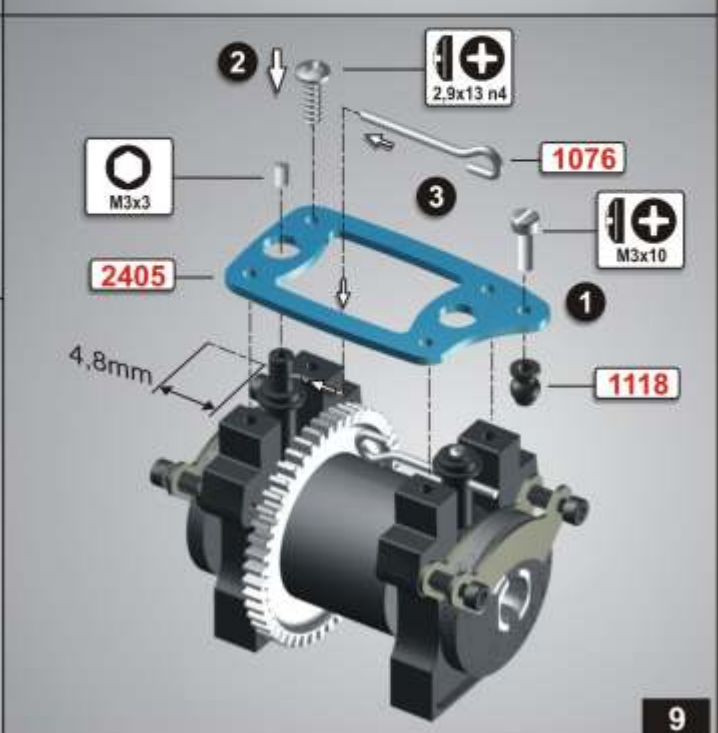

15 Salvaservo - Servosaver - Sauve servo

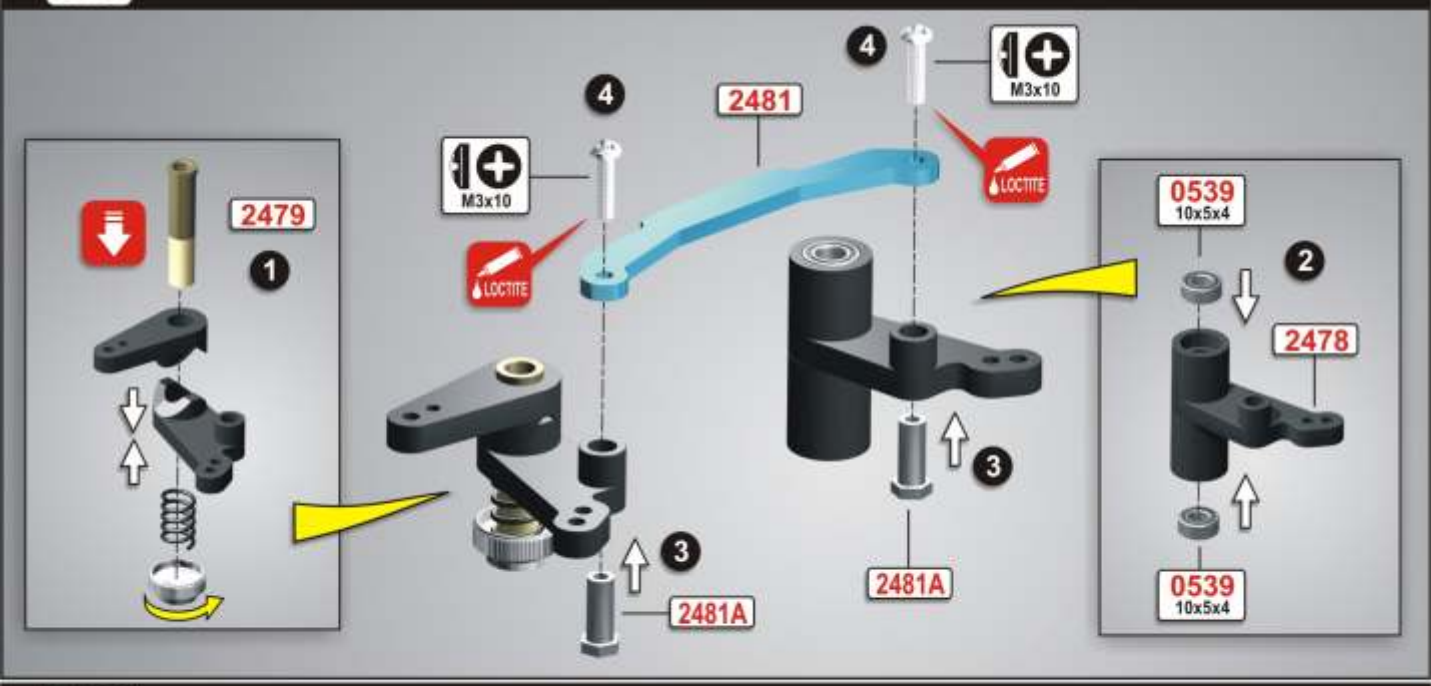

16 Gruppi centrali - Central groups - Boitier central

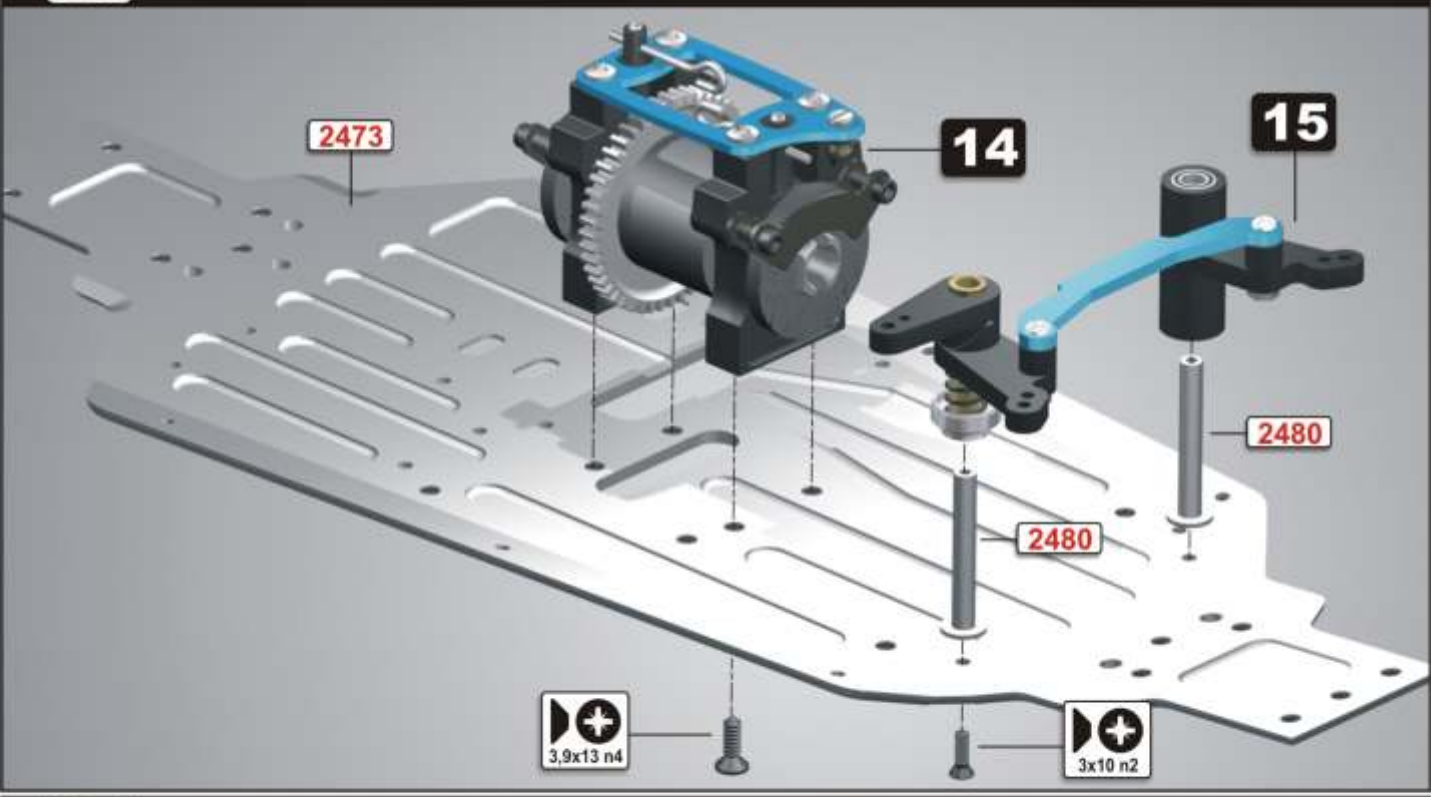

17 Elementi di rinforzo - Centre braces - Renforts

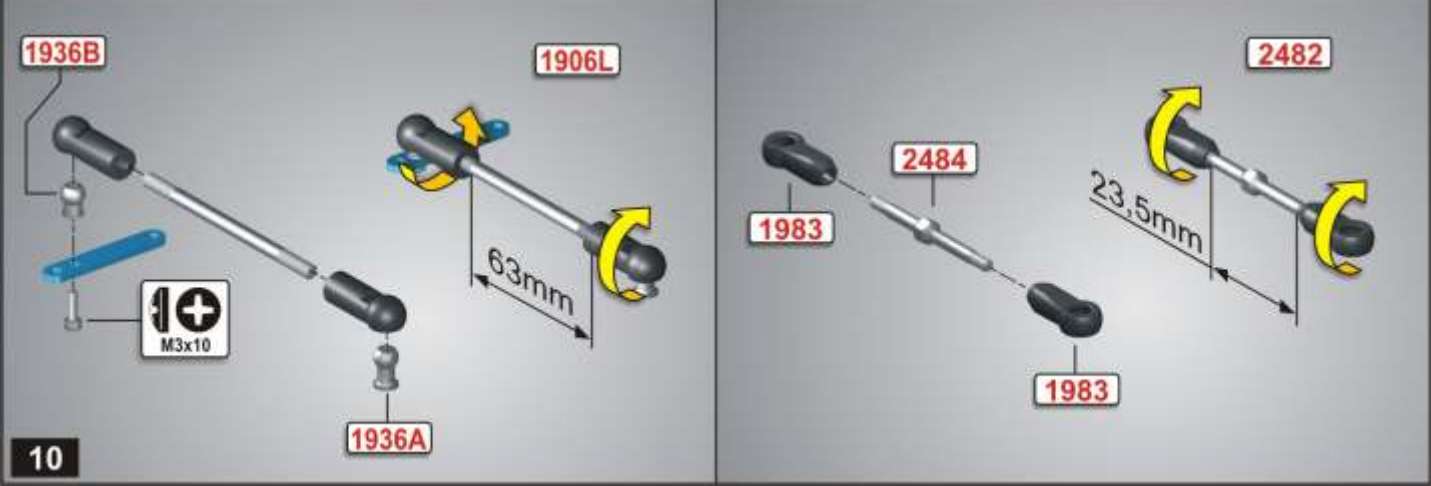

18 Gruppi su telaio - Chassis assembly - Elements sur le chassis

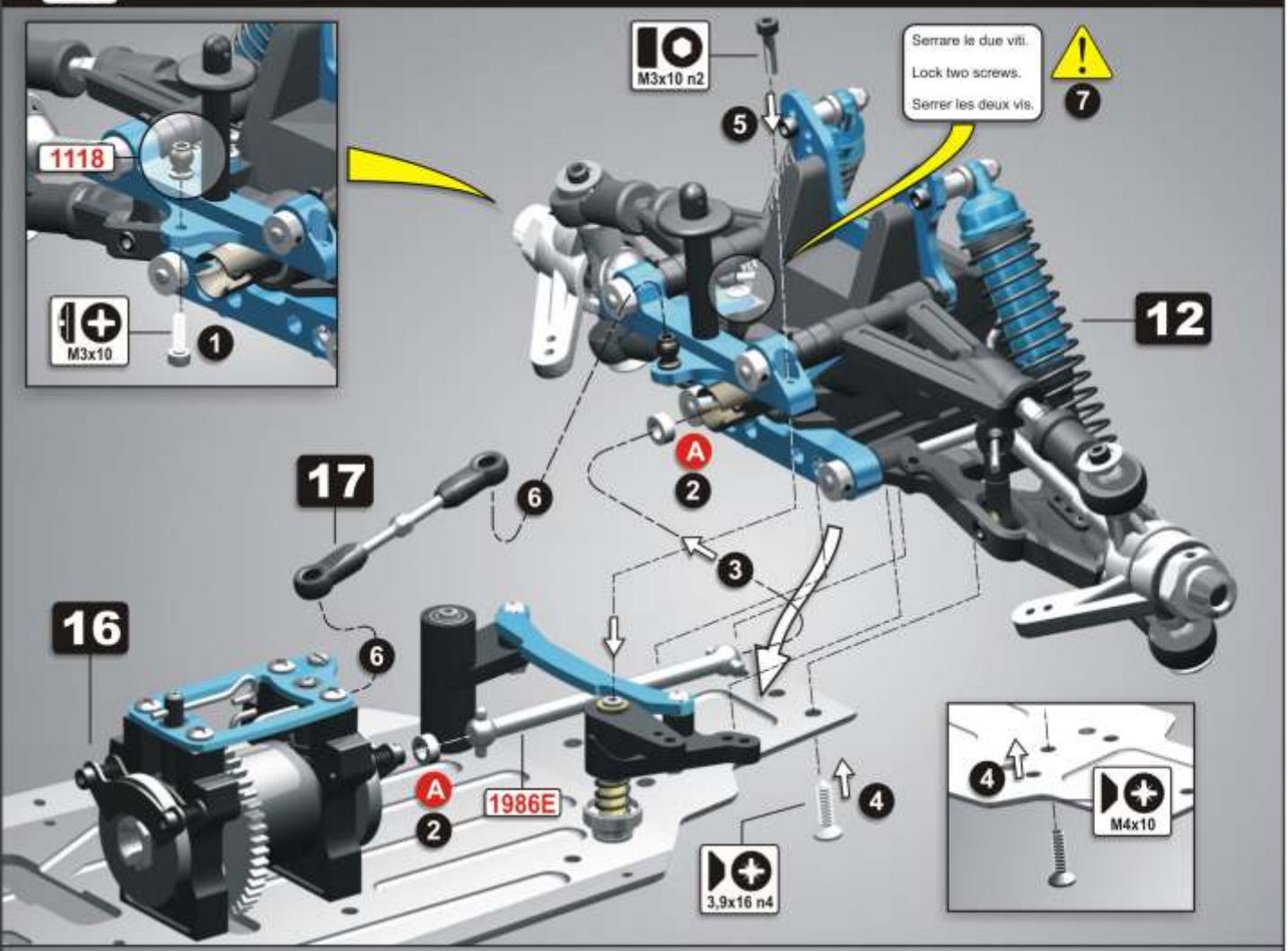

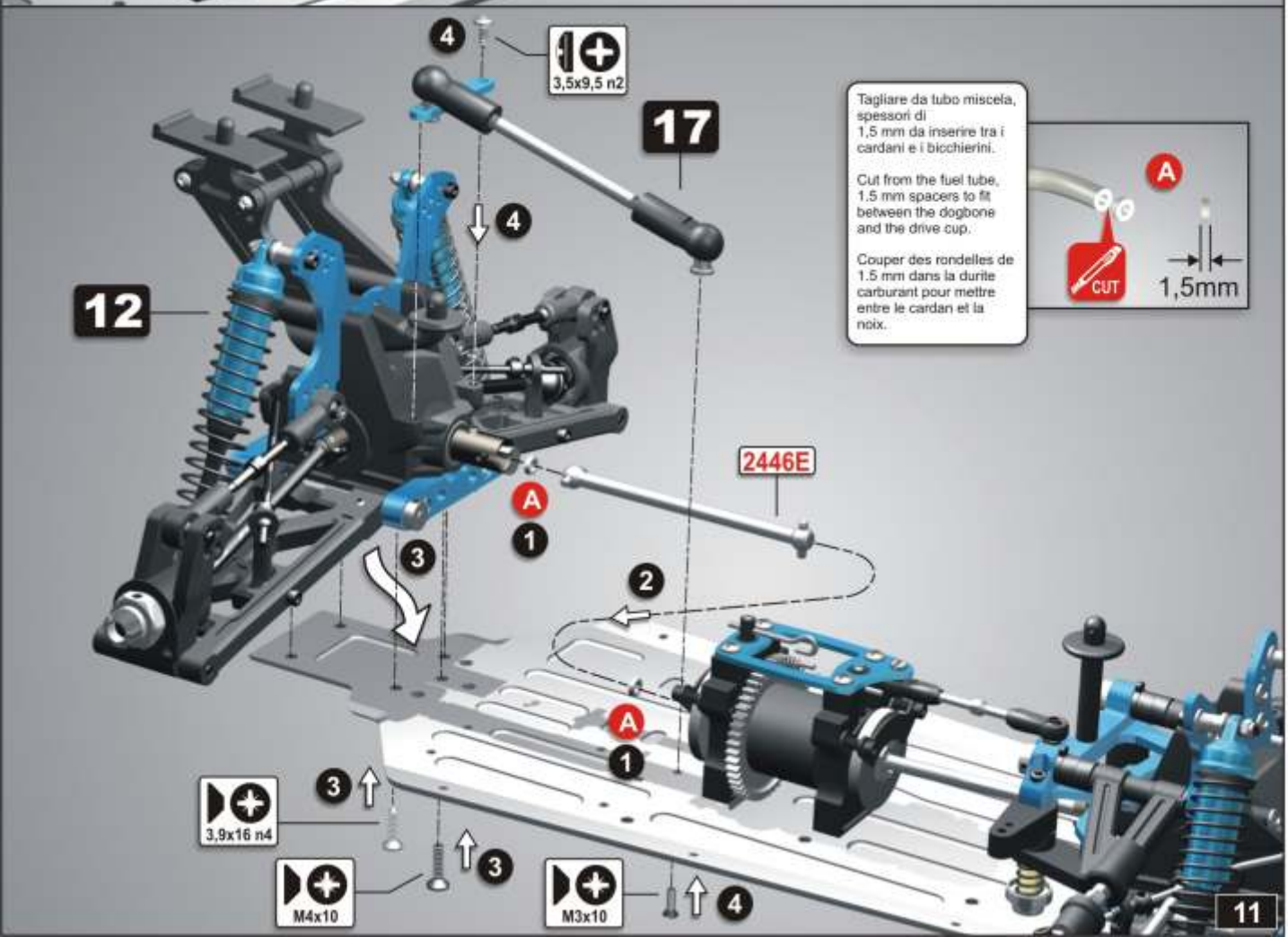

19 Motore e frizione - Engine and clutch - Moteur et embrayage

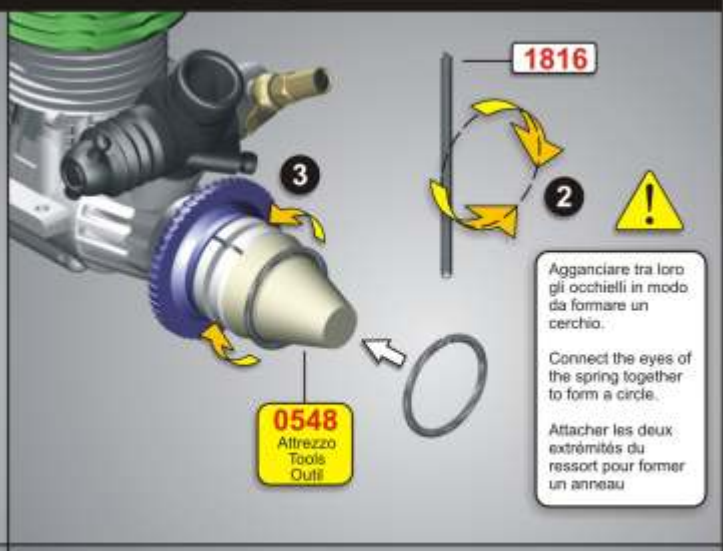

Agganciare tra loro gli occhielli in modo da formare un cerchio.

Connect the eyes of the spring together to form a circle.

Attacher les deux extrémités du ressort pour former un anneau

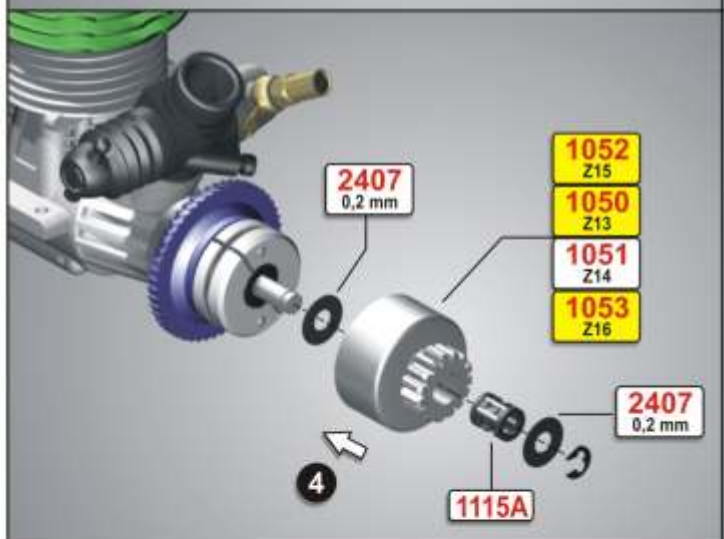

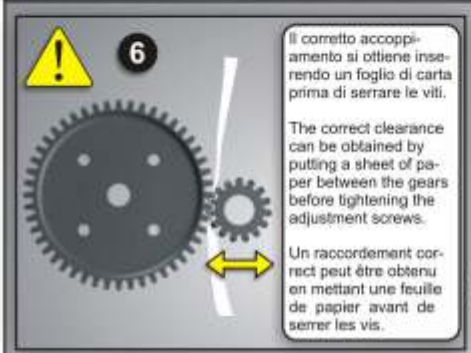

Il corretto accoppiamento si ottiene inserendo un foglio di carta prima di serrare le viti.

The correct clearance can be obtained by putting a sheet of paper between the gears before tightening the adjustment screws.

Un raccordement correct peut être obtenu en mettant une feuille de papier avant de serrer les vis.

Per il corretto montaggio della marmitta, consultare il libretto del motore

In order to assemble the muffler correctly read the instruction manual for the engine.

Lire attentivement la notice du moteur avant d'assembler le silencieux.

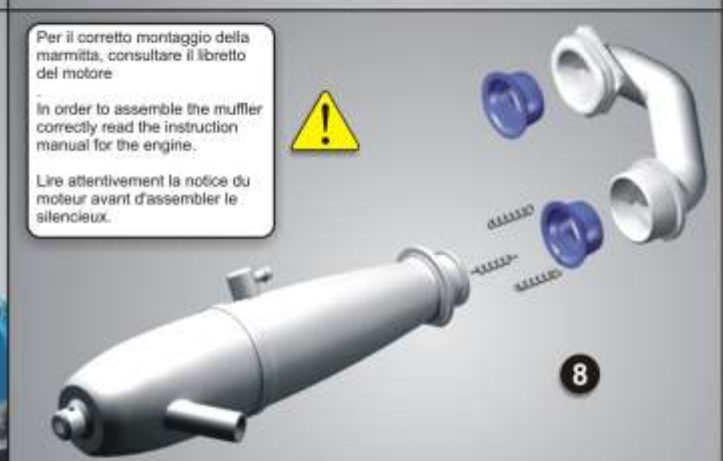

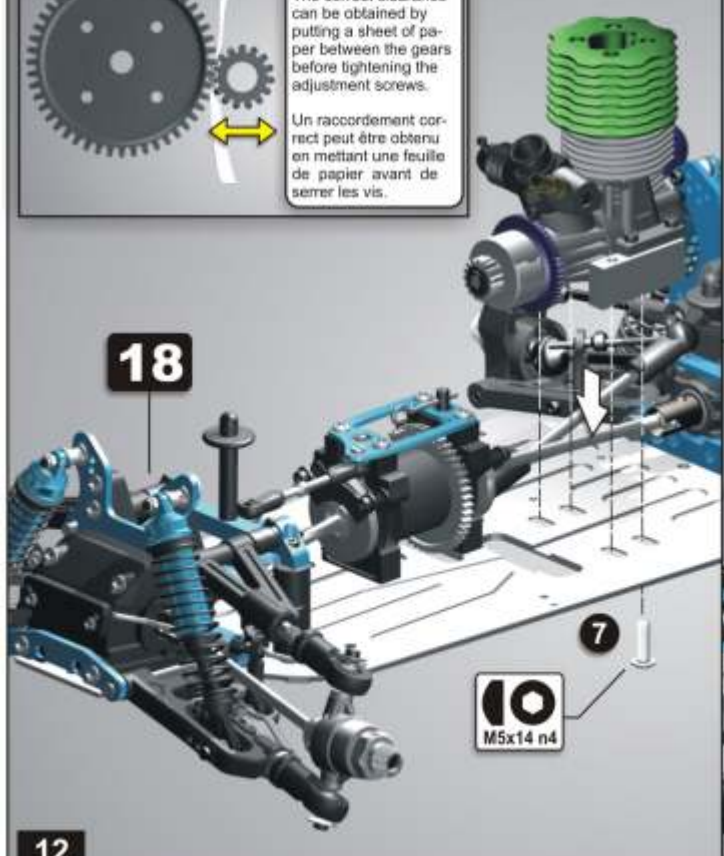

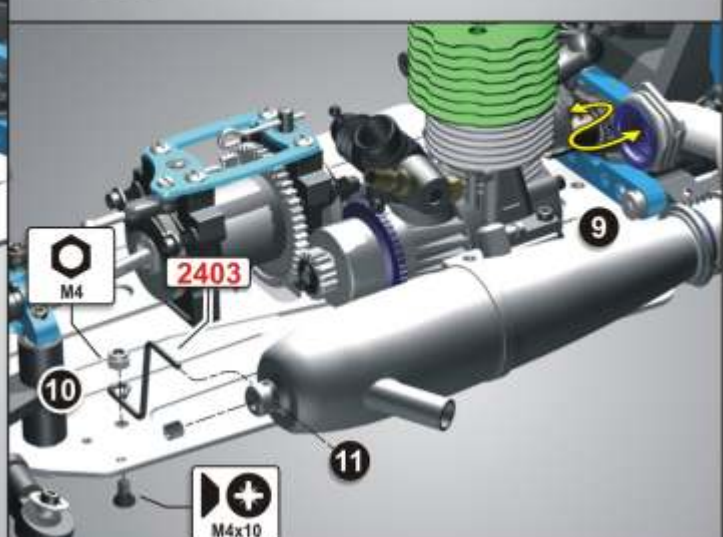

20 Serbatoio miscela - Fuel tank - Reservoir carburant

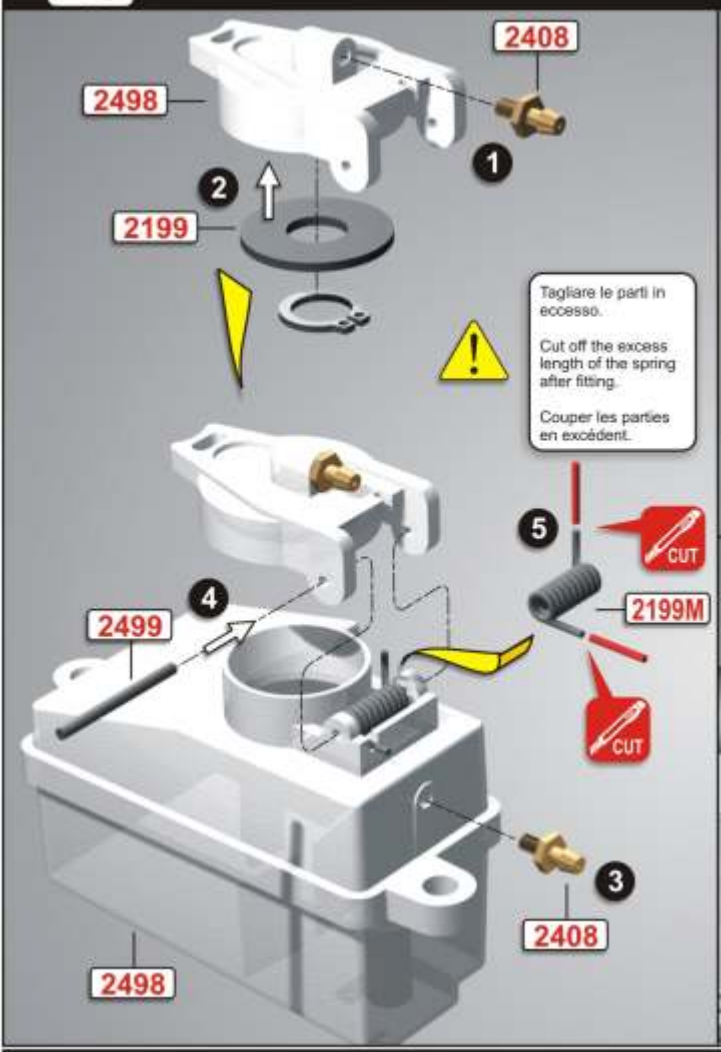

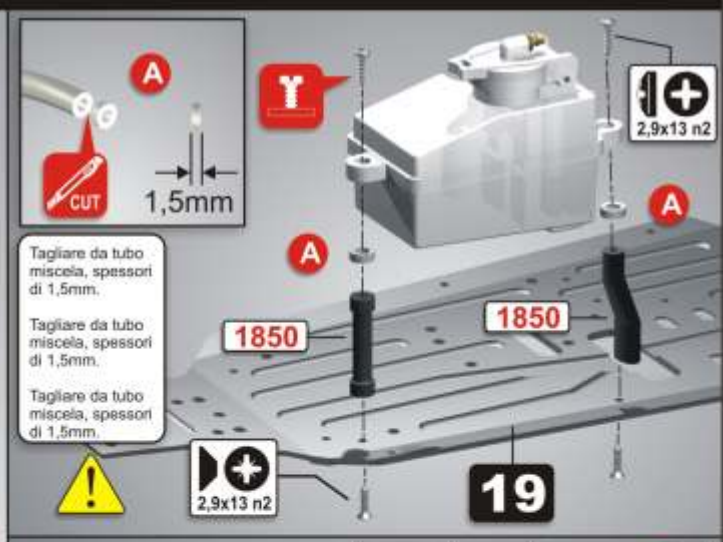

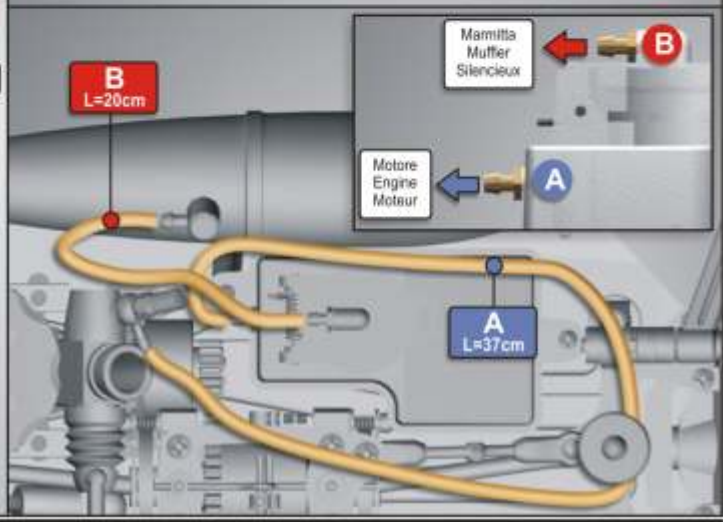

21 Radiocomando - Radio - Radio

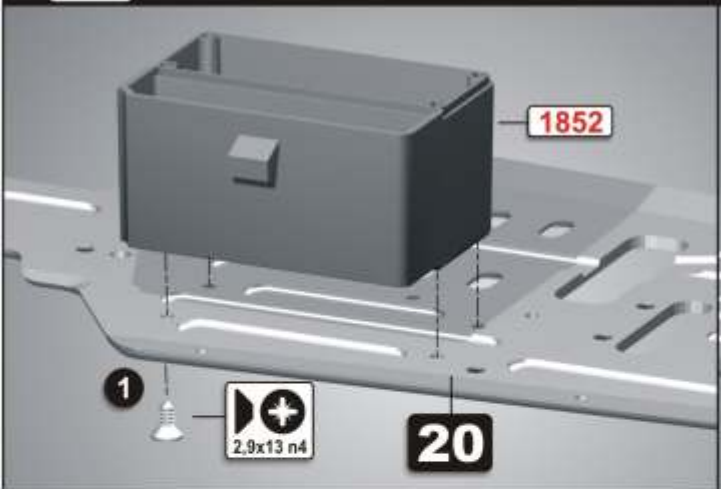

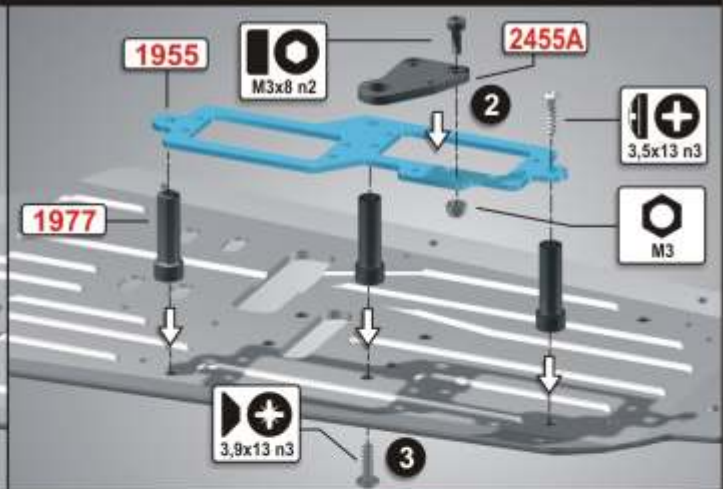

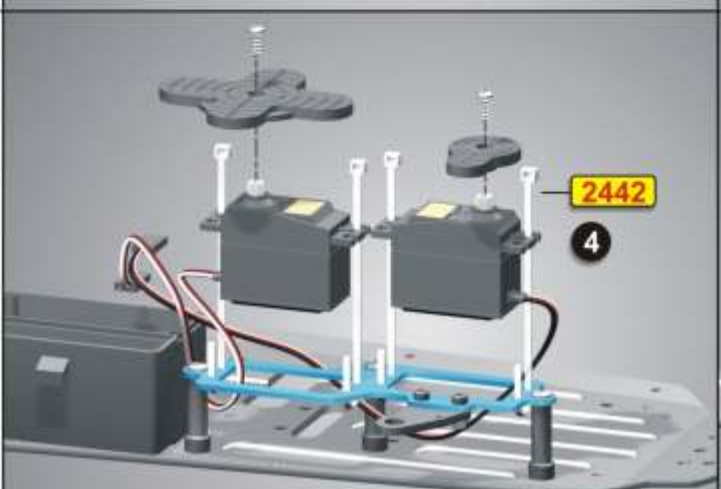

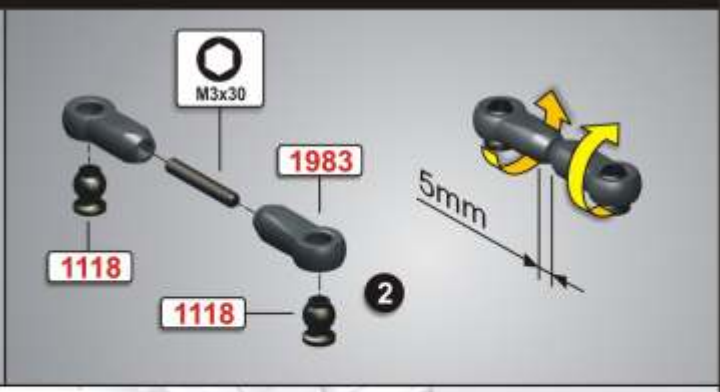

Con lo stick dello sterzo al centro, le ruote devono risultare parallele tra loro.
Con lo stick del Gas al centro, le astine comando freni devono essere allineate tra loro e il comando del carburatore deve essere al minimo.

With the transmitter accelerator control in neutral, the brake cam levers must be in line and the carburettor slide fully closed.
With the transmitter steering control in neutral the wheels must be parallel.

Avec la commande des gaz au neutre, le frein doit être au repos et le carburateur doit être ouvert au minimum.
Avec la commande de direction au neutre, les roues doivent être parallèles.

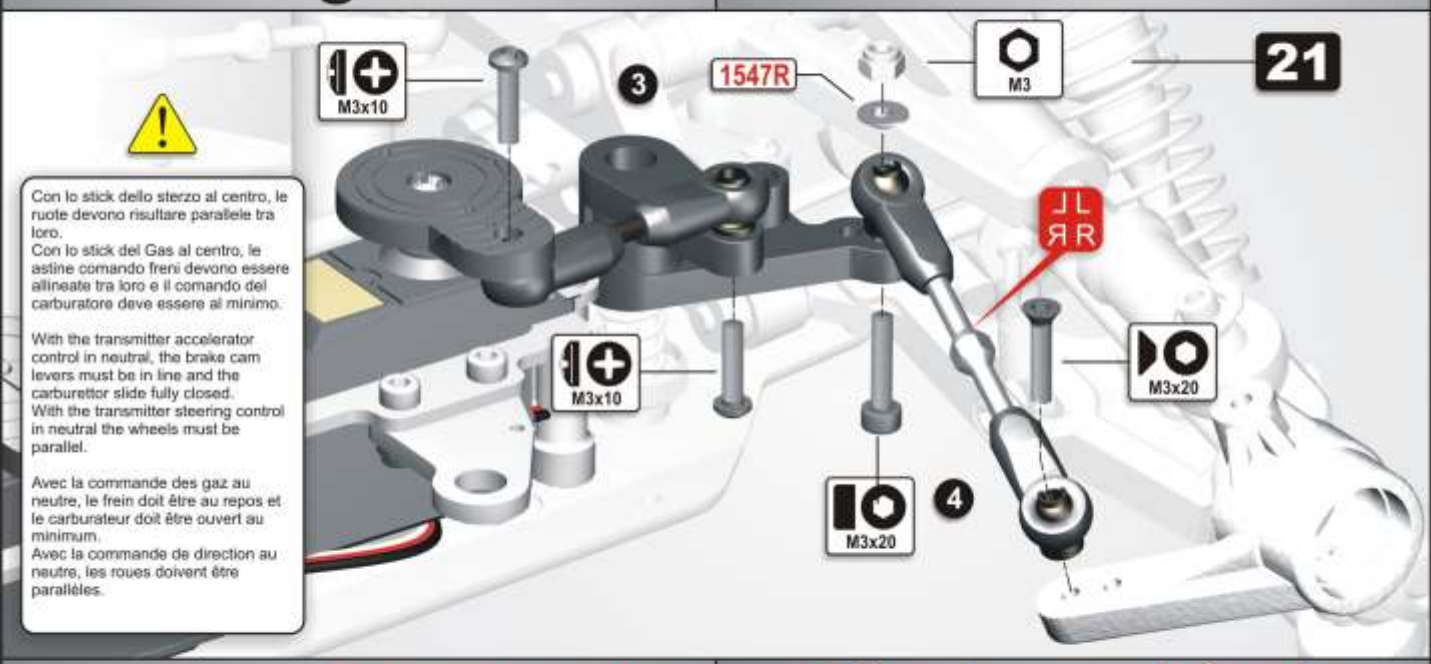

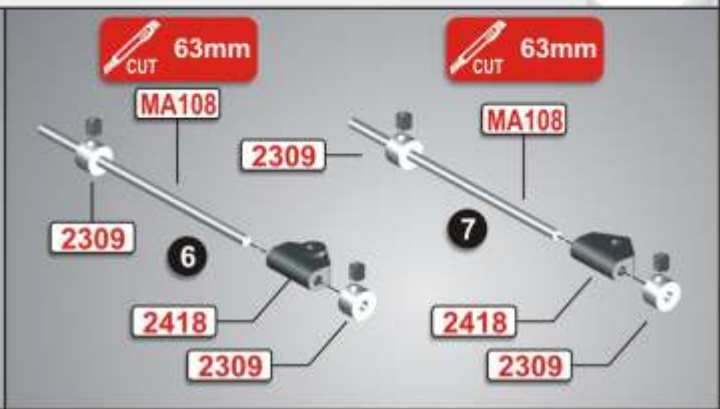

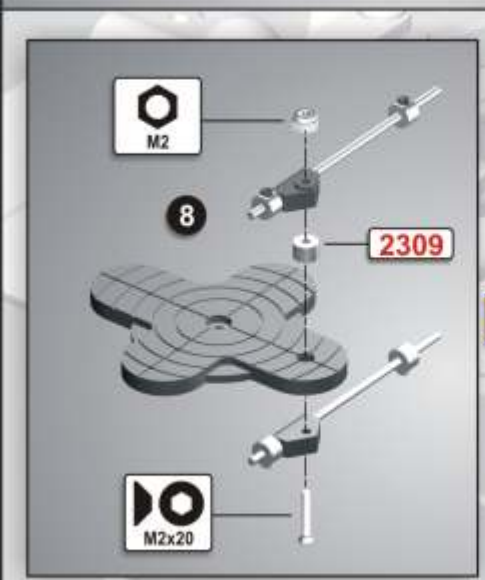

23 Elementi finali - Final parts - Finitions

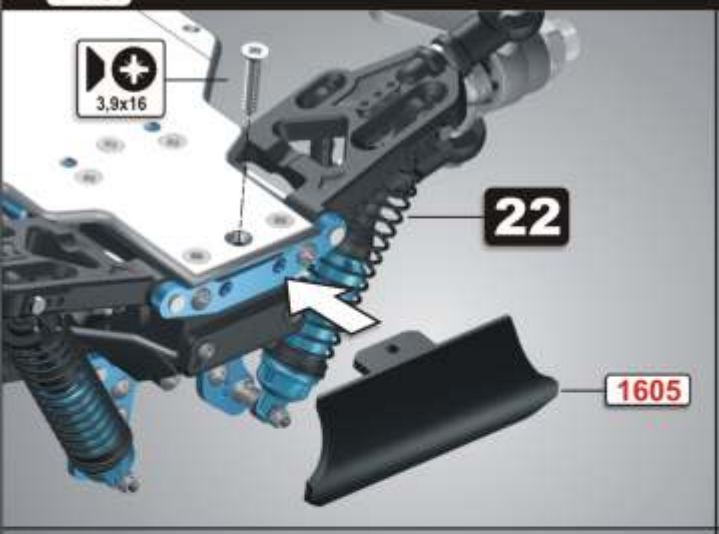

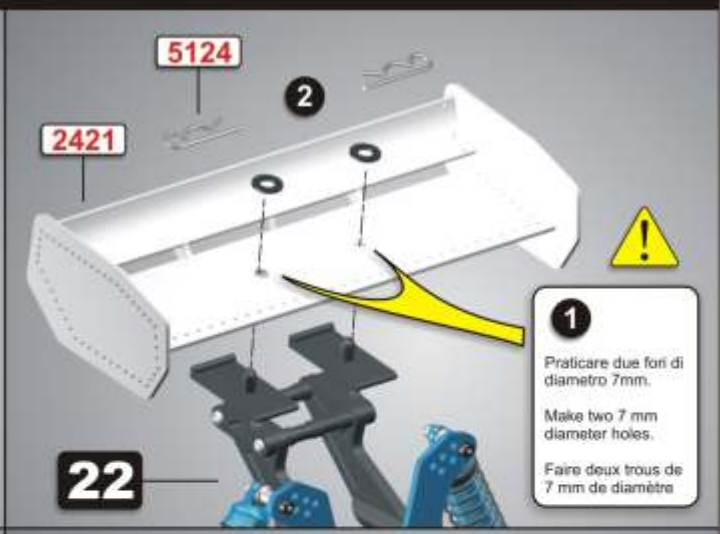

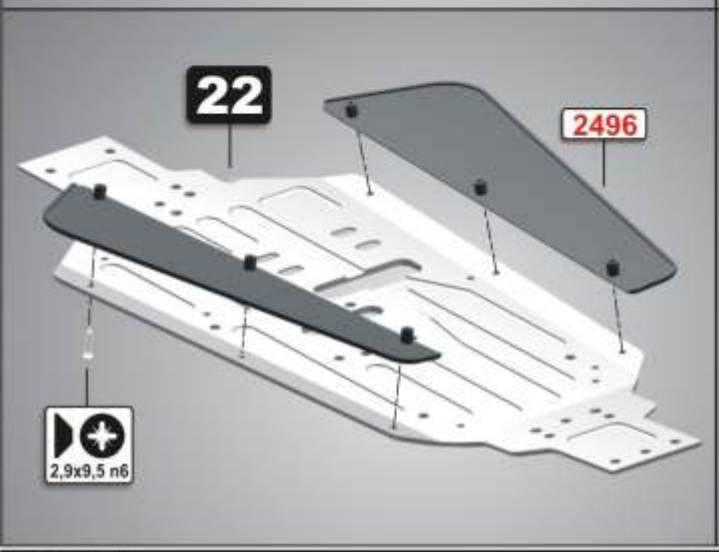

24 Ruote e pneumatici - Wheels and tyres - Jantes et pneus

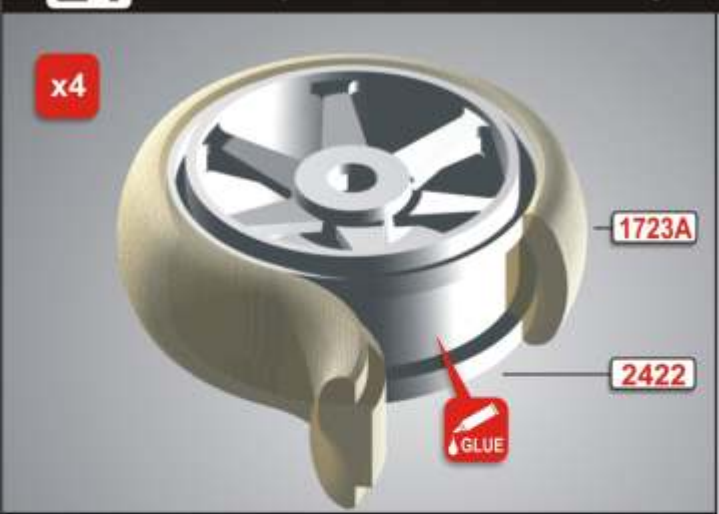

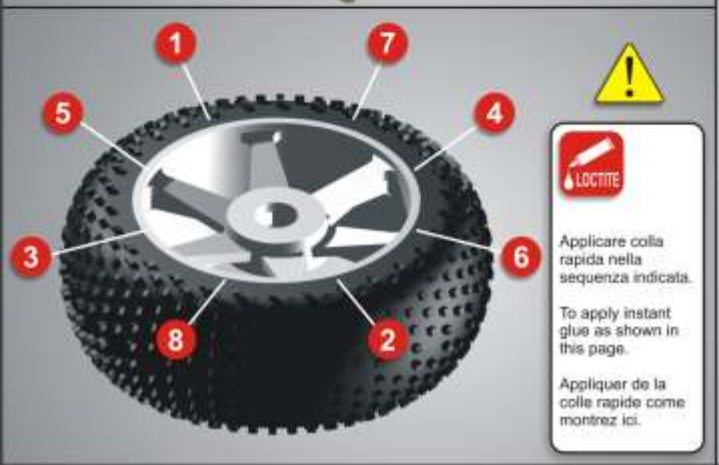

VITERIA E SIMBOLI - SCREWS AND SYMBOLS - VIS ET SIMBOLOGIE

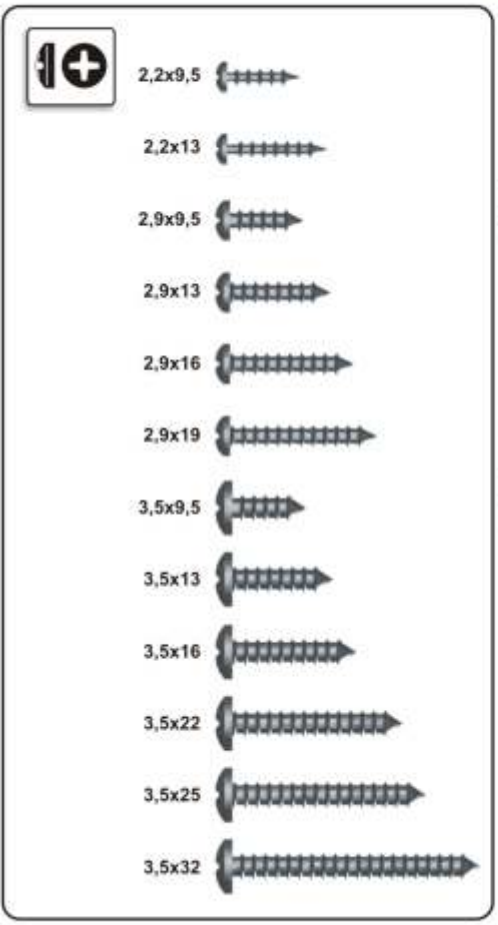

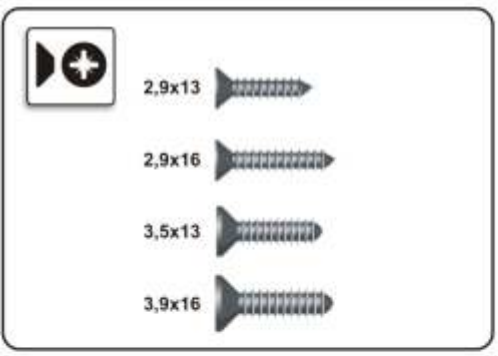

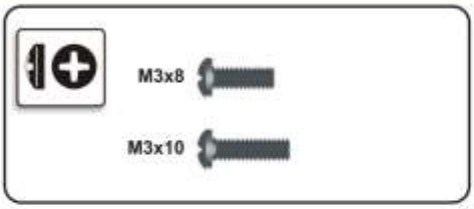

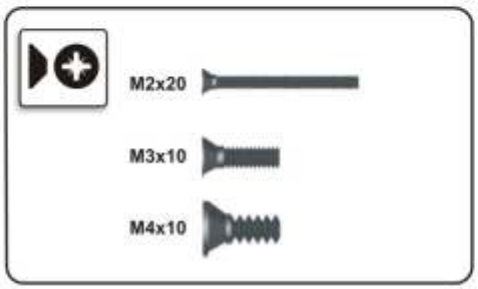

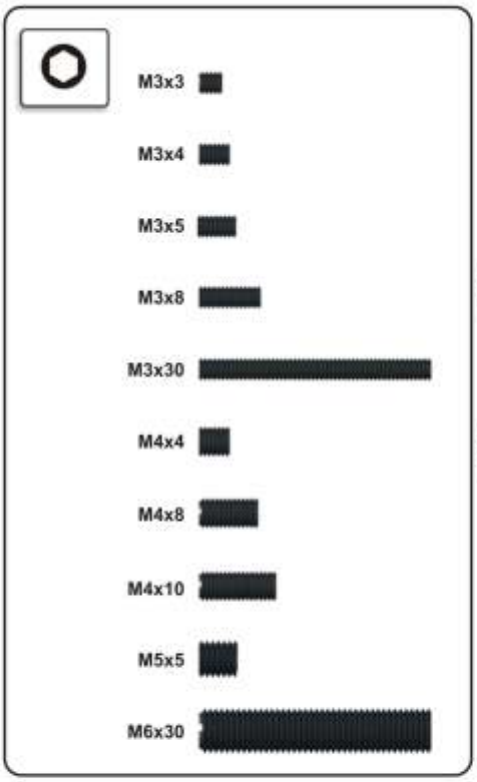

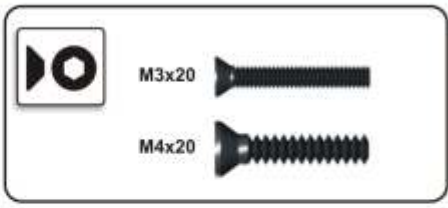

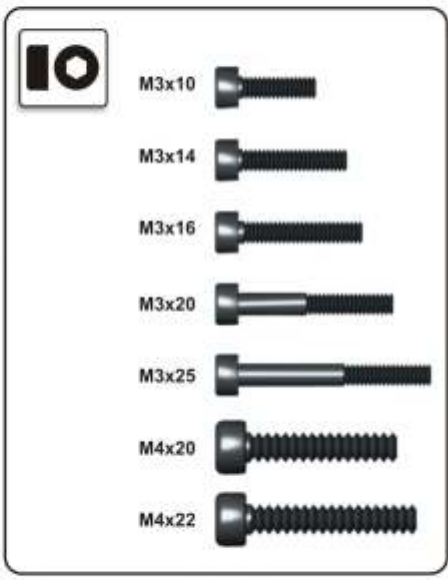

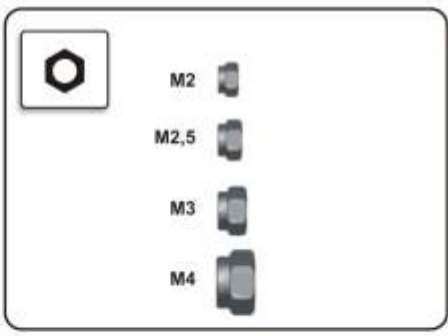

SIMBOLOGIA - SYMBOLS - SIMBOLOGIE

LOCTITE — Applicare frenafiletti / Apply thread locking / Appliquer frein filet

GLUE — Applicare colla epossidica / Apply epoxy glue / Appliquer de la colle époxy

GREASE — Applicare grasso / Apply grease / Appliquer de la graise

OIL — Applicare olio / Apply oil / Appliquer de l'huile

x2 — Assemblare numero di gruppi / Assemble a number of groups / Rassembler un nombre de groupes

JL RR — Assemblare la parte simmetrica / Assemble the symmetric part / Rassembler la partie symétrique

Assicurare il libero movimento / Ensure free movement / Assurer un mouvement libre

Assicurare una rotazione scorrevole / Ensure smooth rotation / Assurer une rotation lisse

TS — Consultare il Track Setting / Read the track setting / Lire les réglages de piste

CUT — Tagliare / To cut / À couper

Avvitare parzialmente / To screw partially / Vissers partiellement

Pressare con forza / Push hardly / Presser fortement

1912 — Codice del particolare / Item Code / Référence pièce

1912 — Opzionale / Optional / Options

1 — Sequenza di montaggio / Assembly sequence / Séquence assemblage

1915 8x16x5 — Codice e misura / Code and size / Numéro et dimension

05 — Numero assemblaggio / Assembly number / Numéro assemblage

Prestare attenzione / Pay attention / Faire attention

TRACK SETTING
ANTERIORE - FRONT - AVANT

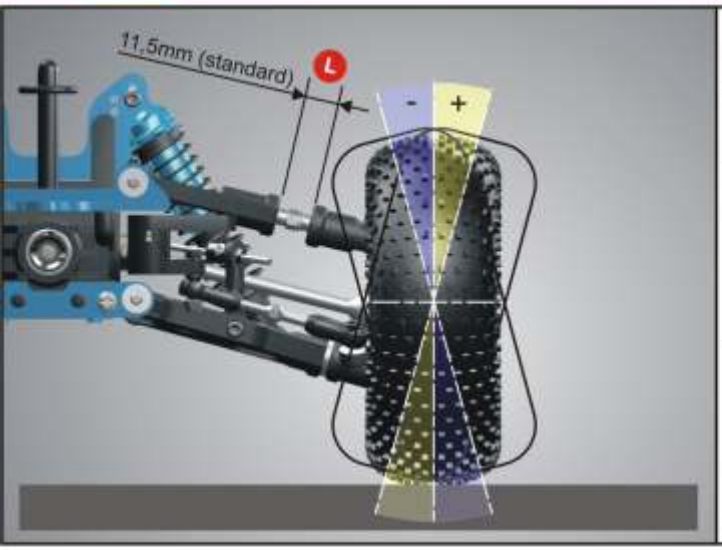

Inclinazione - Camber - Carossage

L	Sterzata - Steering - Direction
In aumento Increasing Augmentation	Rende media la risposta alla sterzata. Gives medium steering response. Il permet une réponse plus lente en direction.
In diminuzione Decreasing Réduction	Rende l'ingresso in curva più aggressivo. Gives quicker steering response. Il permet une réponse plus rapide en direction.

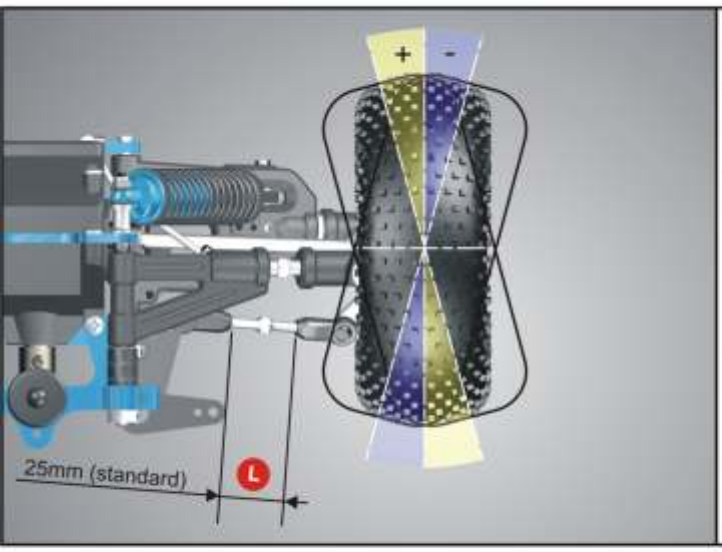

Convergenza - Toe in - Pincement

L	Sterzata - Steering - Direction
In aumento Increasing Augmentation	Aumenta la stabilità in rettilineo. Rende media la risposta alla sterzata. Straight line stability and gives medium steering response. Il augmente la stabilité en ligne droite et permet une réponse plus lente en direction.
In diminuzione Decreasing Réduction	Peggiora la stabilità in rettilineo. La risposta alla sterzata è più rapida. Reduces the straight line stability and gives quicker steering response. Il réduit la stabilité en ligne droite et permet une réponse plus rapide en direction.

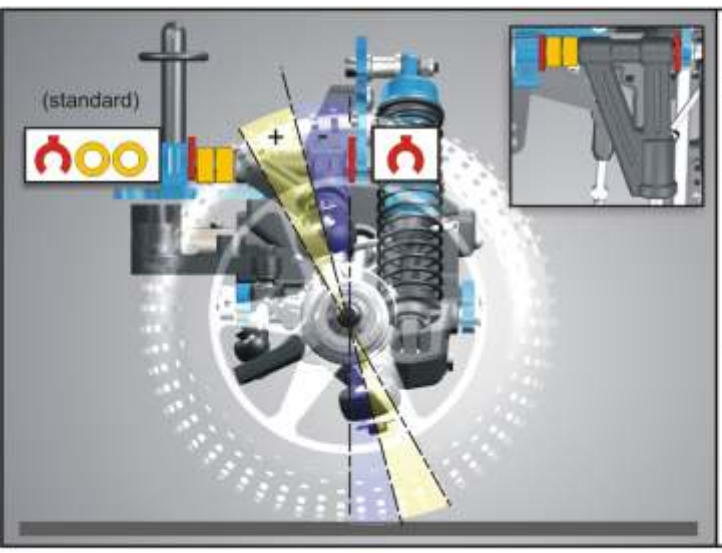

Incidenza - Caster - Chasse

	Sterzata - Steering - Direction
In aumento Increasing Augmentation	Rende media la risposta alla sterzata. Gives medium steering response. Il permet une réponse plus lente en direction.
In diminuzione Decreasing Réduction	La risposta alla sterzata è più rapida. Gives quicker steering response. Permet une réponse plus rapide en direction.

4WD
3DIFF

CRONO RS01

RADIOSISTEMI

TS TRACK SETTING
POSTERIOE - REAR - ARRIERE

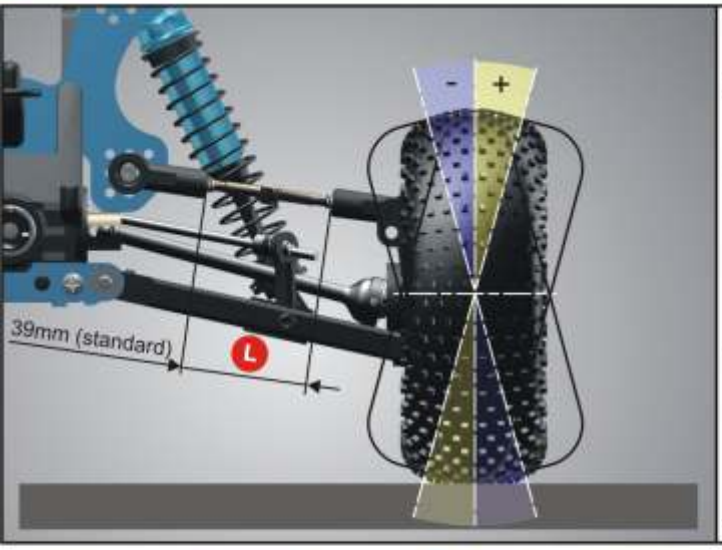

Inclinazione - Camber - Carossage

L	Sterzata - Steering - Direction
In aumento Increasing Augmentation	Diminuisce l'aderenza delle ruote posteriori nell'ingresso in curva. Gives medium steering response and reduces rear wheel grip. Il réduit l'accroche des roues arrières.
In diminuzione Decreasing Réduction	Aumenta l'aderenza delle ruote posteriori nell'ingresso in curva. Gives more aggressive steering and increases rear wheel grip. Il augmente l'accroche des roues arrières.

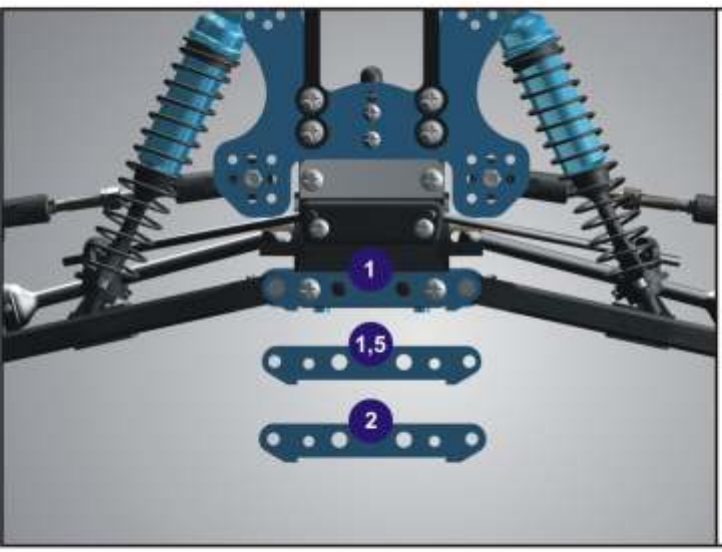

Convergenza - Toe in - Pincement

N	cod.	Sterzata - Steering - Direction
1	1834C	Aumenta lo slittamento delle ruote posteriori. Reduces rear wheel grip. Augmente le glissement des roues arrières
1,5	1834B	Sterzata neutra. Gives neutral steering. Direction neutre.
2	1834A	Aumenta l'aderenza delle ruote posteriori nell'uscita dalla curva. Increases rear wheel grip. Augmente l'accroche des roues arrières

INTERNET http://www.radiosistemi.it

Powered by DYNAMICAD
Interactive Support System
www.dynamicad.it